171506790/0 05/2020

TYPE
ST 526 S
ST 625
ST 665
ST 665 T
ST 726 T
ST 767 H

IT **Spazzaneve condotto a piedi** - MANUALE DI ISTRUZIONI
ATTENZIONE: prima di usare la macchina, leggere attentamente il presente libretto.

BG **Снегорин управляван от право положение** - УПЪТВАНЕ ЗА УПОТРЕБА
ВНИМАНИЕ: преди да използвате машината прочетете внимателно настоящата книжка.

BS **Čistač snijega na guranje** - UPUTSTVO ZA UPOTREBU
PAŽNJA: prije nego što koristite ovu mašinu, pažljivo pročitajte priručnik s uputama.

CS **Ručně vedená sněhová fréza** - NÁVOD K POUŽITÍ
UPOZORNĚNÍ: před použitím stroje si pozorně přečtěte tento návod k použití.

DA **Sneslynge betjent af gående personer** - BRUGSANVISNING
ADVARSEL: læs instruktionsbogen omhyggeligt igennem, før du tager denne maskine i brug.

DE **Handgeführter Schneeräumer** - GEBRAUCHSANWEISUNG
ACHTUNG: vor inbetriebnahme des geräts die gebrauchsanleitung aufmerksam lesen.

EN **Pedestrian controlled Snow thrower** - OPERATOR'S MANUAL
WARNING: read thoroughly the instruction booklet before using the machine.

ES **Quitanieves conducido de pie** - MANUAL DE INSTRUCCIONES
ATENCIÓN: antes de utilizar la máquina, leer atentamente el presente manual.

ET **Kõndiva juhiga lumepuhur** - KASUTUSJUHEND
TÄHELEPANU: enne masina kasutamist lugeda tähelepanelikult antud kasutusjuhendit.

FI **Kävellen ohjattava lumilinko** - KÄYTTÖOHJEET
VAROITUS: lue käyttöopas huolellisesti ennen koneen käyttöä.

FR **Chasse-neige à conducteur à pied** - MANUEL D'UTILISATION
ATTENTION: lire attentivement le manuel avant d'utiliser cette machine.

HR **Ručno upravljana ralica za snijeg** - PRIRUČNIK ZA UPORABU
POZOR: prije uporabe stroja, pažljivo pročitajte ovaj priručnik.

HU **Gyalogvezetésű hómaró** - HASZNÁLATI UTASÍTÁS
FIGYELEM! a gép használata előtt olvassa el figyelmesen a jelen kézikönyvet.

LT **Pėsčio operatoriaus valdomas sniego valytuvas** NAUDOJIMO INSTRUKCIJOS
DĖMESIO: prieš naudojant įrenginį, atidžiai perskaityti šį naudotojo vadovą.

LV **Kājniekvadāms sniega tīrītājs** - LIETOŠANAS INSTRUKCIJA -
UZMANĪBU: pirms aparāta lietošanai rūpīgi izlasiet doto instrukciju.

MK **Расчистувач на снег** - УПАТСТВА ЗА УПОТРЕБА
ВНИМАНИЕ: прочитајте го внимателно ова упатство пред да ја користите машината.

NL **Lopend bediende sneeuwruimer** - GEBRUIKERSHANDLEIDING
LET OP: vooraleer de machine te gebruiken, dient men deze handleiding aandachtig te lezen.

NO **Håndført snøslynge** - INSTRUKSJONSBOK
ADVARSEL: les denne bruksanvisningen nøye før du bruker maskinen.

PL **Odśnieżarka prowadzona przez operatora pieszego** INSTRUKCJE OBSŁUGI - **OSTRZEŻENIE: przed użyciem maszyny, należy uważnie przeczytać niniejszą instrukcję.**

RO **Plug de zăpadă cu conducător pedestru** MANUAL DE INSTRUCȚIUNI - **ATENȚIE: înainte de a utiliza mașina, citiți cu atenție manualul de față.**

RU **Снегоочиститель с пешеходным управлением** РУКОВОДСТВО ПО ЭКСПЛУАТАЦИИ - **ВНИМАНИЕ: прежде чем пользоваться оборудованием, внимательно прочтите это руководство по эксплуатации.**

SK **Ručne vedená snehová fréza** - NÁVOD NA POUŽITIE
UPOZORNENIE: pred použitím stroja si pozorne prečítajte tento návod.

SL **Snežni plug za stoječega delavca** - PRIROČNIK ZA UPORABO
POZOR: preden uporabite stroj, pazljivo preberite priročnik z navodili.

SR **Čistač snega na guranje** - PRIRUČNIK SA UPUTSTVIMA
PAŽNJA: pre korišćenja mašine pažljivo pročitati ovaj priručnik.

SV **Förarledd snöslunga** - BRUKSANVISNING
VARNING: läs igenom hela detta häfte innan du använder maskinen.

ENGLISH - Translation of the original instruction ..... EN

БЪЛГАРСКИ - Инструкция за експлоатация ..... BG

BOSANSKI - Prijevod originalnih uputa ..... BS

ČESKY - Překlad původního návodu k používání ..... CS

DANSK - Oversættelse af den originale brugsanvisning ..... DA

DEUTSCH - Übersetzung der Originalbetriebsanleitung ..... DE

ESPAÑOL - Traducción del Manual Original ..... ES

EESTI - Algupärase kasutusjuhendi tõlge ..... ET

SUOMI - Alkuperäisten ohjeiden käännös ..... FI

FRANÇAIS - Traduction de la notice originale ..... FR

HRVATSKI - Prijevod originalnih uputa ..... HR

MAGYAR - Eredeti használati utasítás fordítása ..... HU

ITALIANO - **Istruzioni Originali** ..... IT

LIETUVIŠKAI - Originalių instrukcijų vertimas ..... LT

LATVIEŠU - Instrukciju tulkojums no oriģināl valodas LV

МАКЕДОНСКИ - Превод на оригиналните упатства ..... MK

NEDERLANDS - Vertaling van de oorspronkelijke gebruiksaanwijzing ..... NL

NORSK - Oversettelse av den originale bruksanvisningen ..... NO

POLSKI - Tłumaczenie instrukcji oryginalnej ..... PL

ROMÂN - Traducerea manualului fabricantului ..... RO

РУССКИЙ - Перевод оригинальных инструкций ..... RU

SLOVENSKY - Preklad pôvodného návodu na použitie ..... SK

SLOVENŠČINA - Prevod izvirnih navodil ..... SL

SRPSKI - Prevod originalnih uputstva ..... SR

SVENSKA - Översättning av bruksanvisning i original ..... SV

1

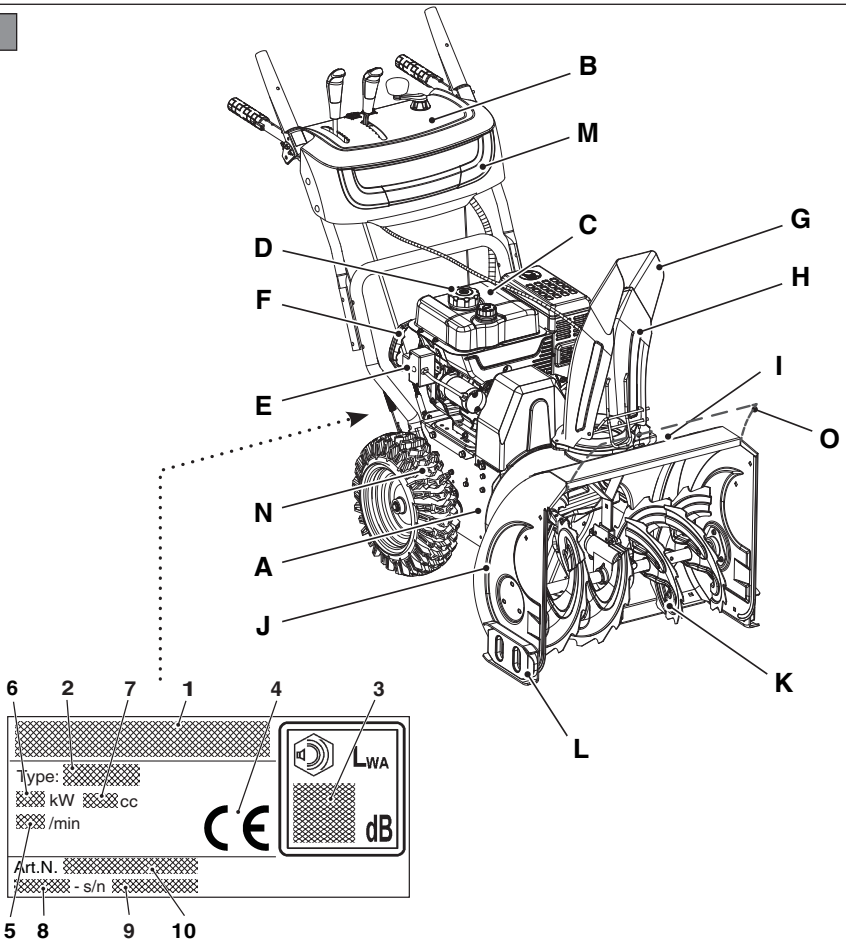
B
M
C
G
D
H
F
I
E
O
N
A
J
K
L
6
2
7
1
4
3
Type:
kW
cc
/min
LWA
dB
Art.N.
- s/n
5
8
9
10

2

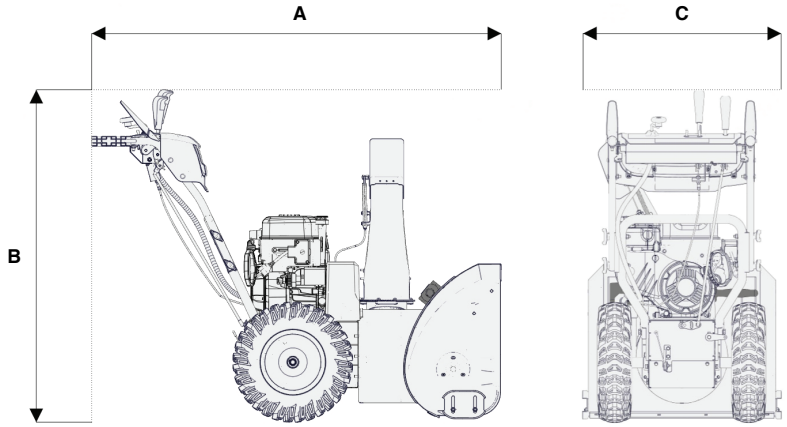
A
C
B

3

ST 526 S, ST 625, ST 665
ST 665 T, ST 726 T

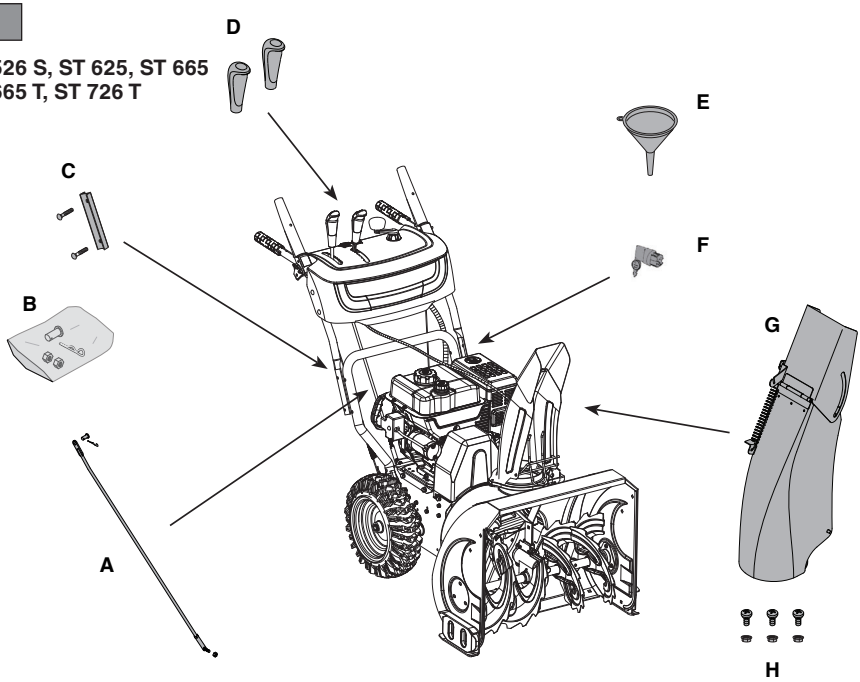

ST 767 H

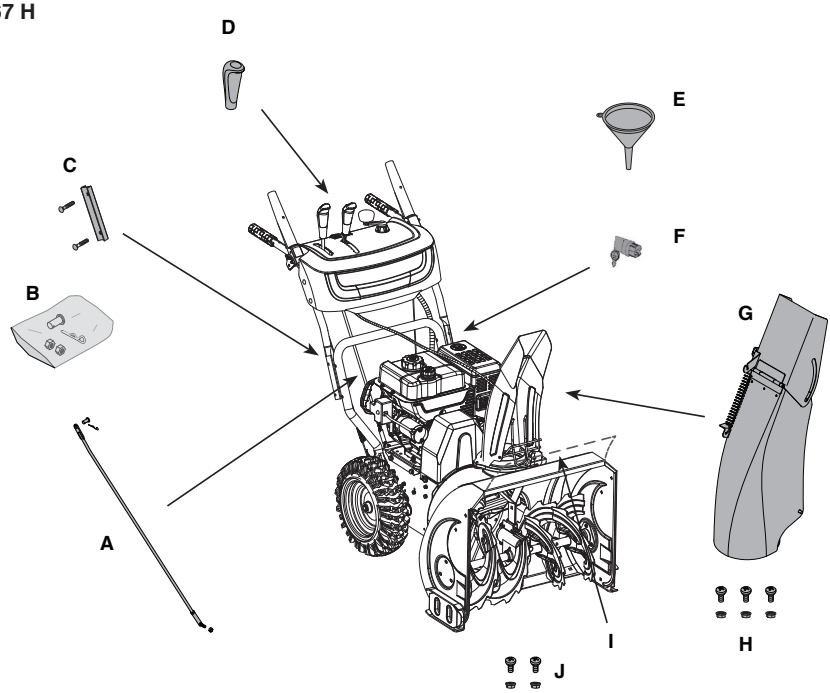

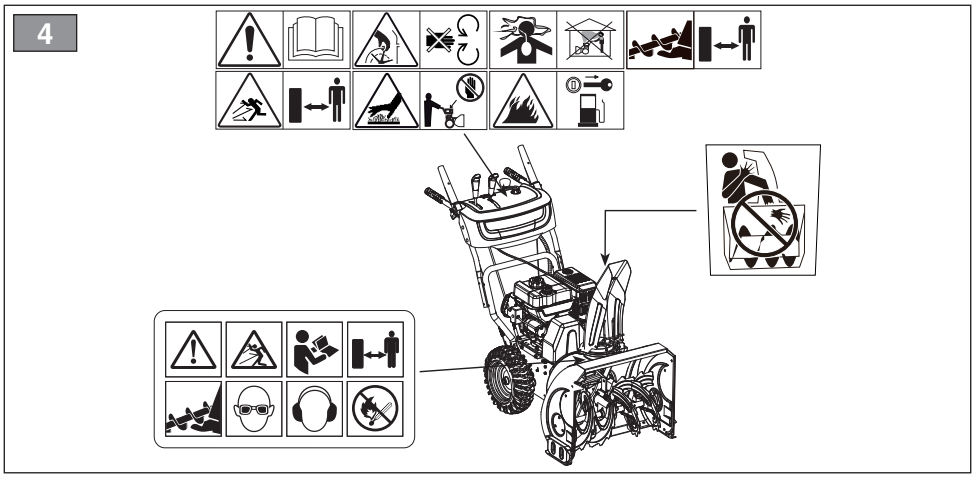
4

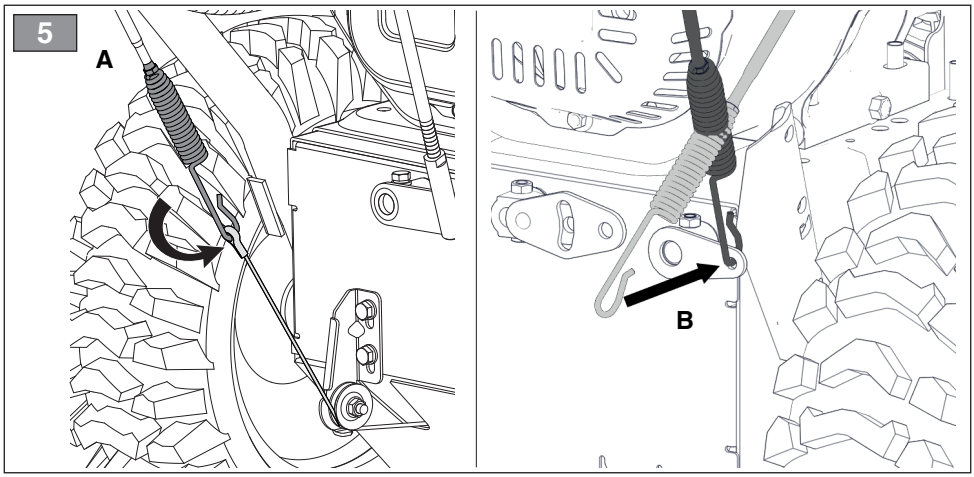
5
A
B

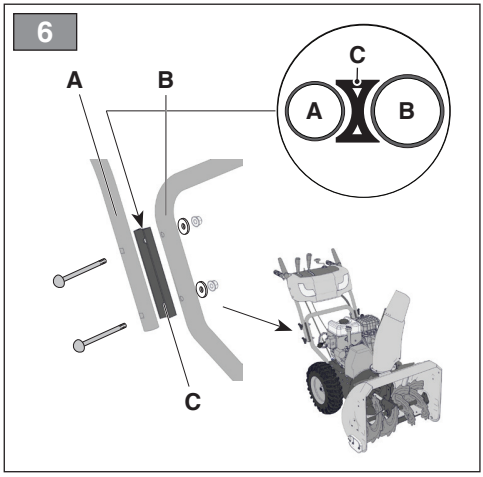
6
A
B
C
A
B
C

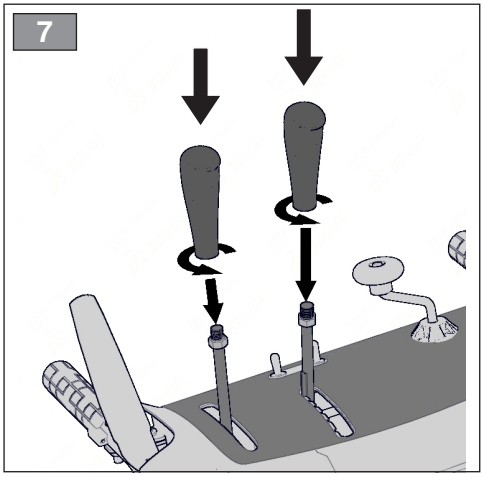
7

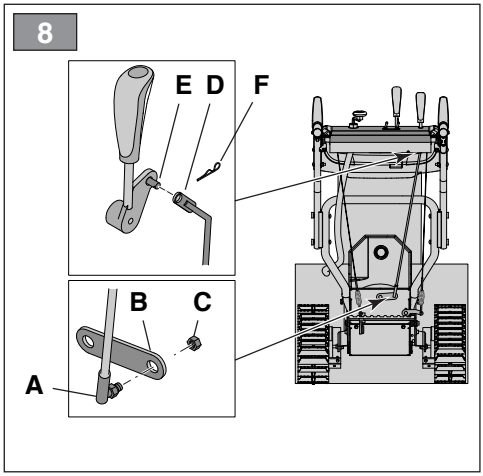
8
E
D
F
B
C
A

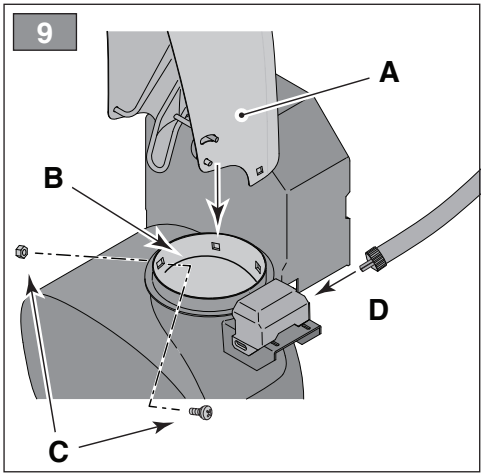
9
A
B
D
C

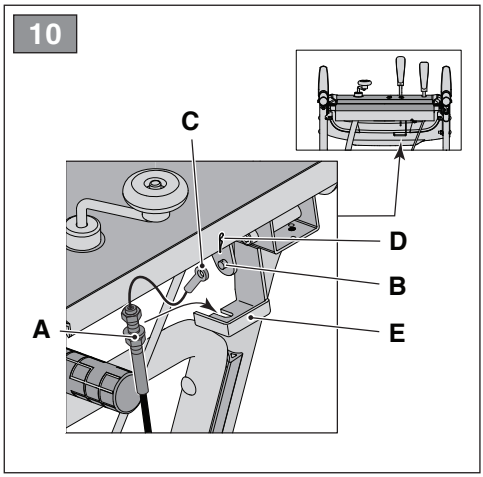
10
C
D
B
A
E

11

ST 767 H

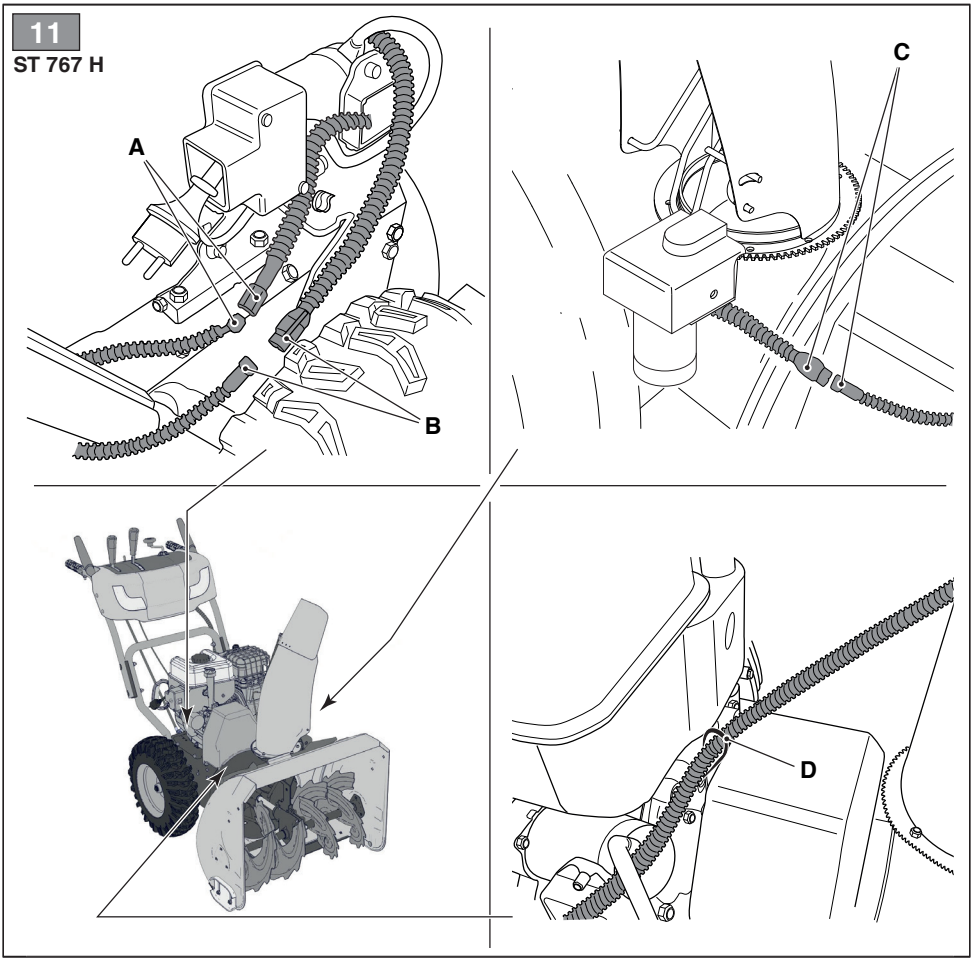

12

ST 767 H

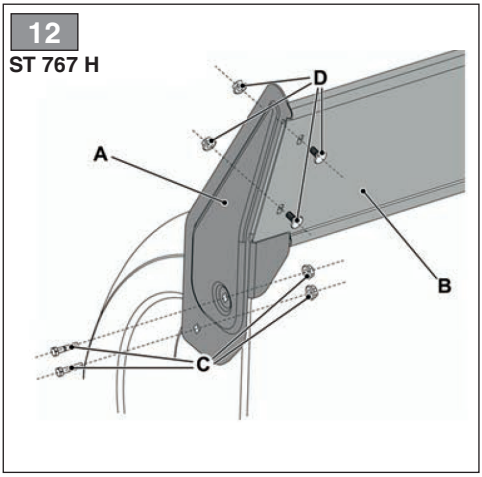

13

ST 767 H

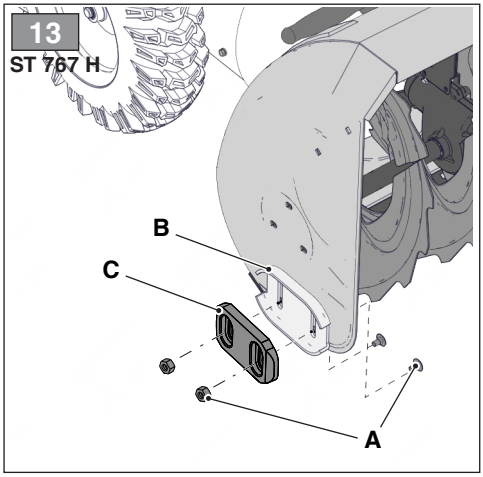

14

ST 526 S, ST 625, ST 665
ST 665 T, ST 726 T

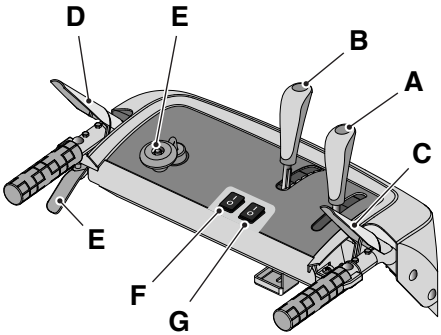

ST 767 H

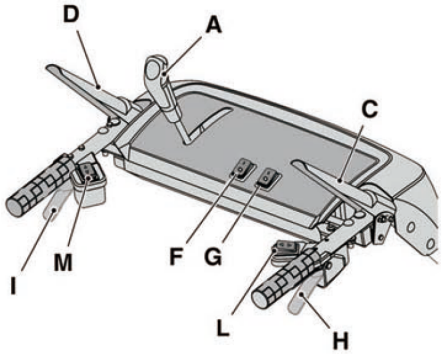

15

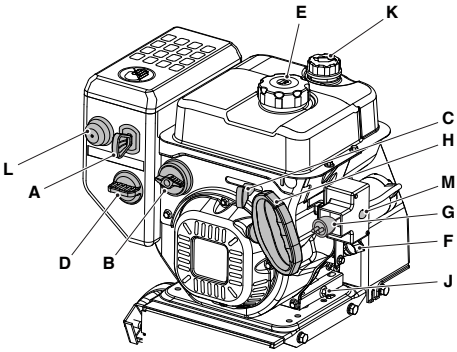

16

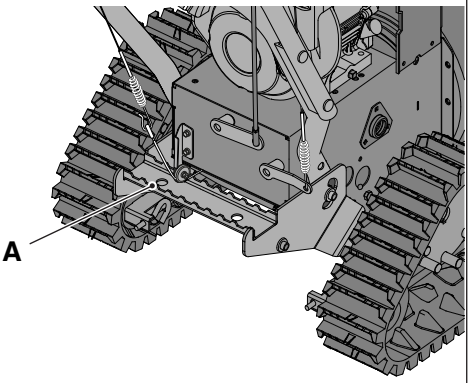

17

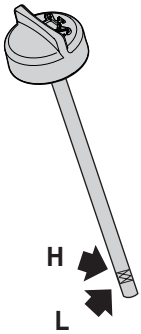

18

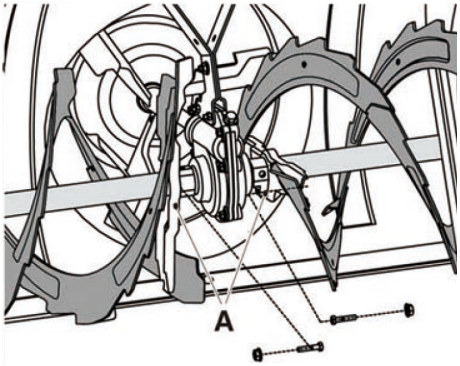

[1]	DATI TECNICI	type	ST 526 S	ST 625	ST 665
[2]	Motore		LC170FDS	G250 FDS	LC 180 FDS
[3]	Cilindrata	cm^3	212	252	302
[4]	Potenza	kW	4,4	5,2	6,2
[5]	Giri motore	min^{-1}	3600	3600	3600
[6]	Carburante	type	gasoline	gasoline	gasoline
[7]	Capacità serbatoio carburante	l	3,0	3,2	4,0
[8]	Olio motore	type	SAE 5W-30	SAE 5W-30	SAE 5W-30
[9]	Capacità serbatoio olio motore	l	0,6	0,7	0,95
[10]	Candela	code	F7RTC	F7RTC	F7RTC
[11]	Candela, distanza elettrodi	mm	0,76	0,76	0,76
[12]	Larghezza di lavoro	cm	62	62	66
[13]	Diametro ruote	in	14x5.00-6	14x5.00-6	16x4.80-8
[14]	Massa	kg	99	108	100
[15]	Distanza di lancio massima	m	10	10	12
[16]	Dimensioni di ingombro	fig. 2			
[17]	A = Lunghezza	mm	1560	1560	1560
[18]	B = Altezza	mm	1140	1140	1140
[19]	C = Larghezza	mm	620	620	673
[20]	Livello di potenza sonora misurato	dB(A)	104	98,96	99,97
[21]	Incertezza	dB(A)	2,5	3	3
[22]	Livello di potenza sonora garantito	dB(A)	107	102	103
[23]	Livello di pressione sonora	dB(A)	88	88,1	88,6
[24]	Incertezza	dB(A)	2,5	3	3
[25]	Vibrazioni trasmesse alla mano sull'impugnatura destra	m/s^2	5,393	5,013	3,397
[26]	Vibrazioni trasmesse alla mano sull'impugnatura sinistra	m/s^2	4,139	6,648	3,057
[27]	Incertezza	m/s^2	1,5	1,5	1,5
[28]	**OPZIONI**				
[29]	Diff-lock release		–	√	√
[30]	Fari		–	√	√
[31]	Manopola deflettore		√	√	√
[32]	Pulsanti deflettore		–	–	–
[33]	Riscaldamento manopole		–	√	√
[34]	Estensione carter		–	–	–
[35]	**ACCESSORI**				
[36]	Aste spaccaneve		√	√	√
[37]	Catene da neve		√	√	√

[1]	DATI TECNICI	type	ST 665 T	ST 726 T	ST 767 H
[2]	Motore		LC 180 FDS	LC 185 FDS	LC 190 FDS
[3]	Cilindrata	cm^3	302	375	420
[4]	Potenza	kW	6,2	7,8	9,0
[5]	Giri motore	min^{-1}	3600	3600	3100
[6]	Carburante	type	gasoline	gasoline	gasoline
[7]	Capacità serbatoio carburante	l	4,0	5,5	5,0
[8]	Olio motore	type	SAE 5W-30	SAE 5W-30	SAE 5W-30
[9]	Capacità serbatoio olio motore	l	0,95	1,1	1,1
[10]	Candela	code	F7RTC	F7RTC	F7RTC
[11]	Candela, distanza elettrodi	mm	0,76	0,76	0,76
[12]	Larghezza di lavoro	cm	66	72	76
[13]	Diametro ruote	in	–	–	16x6.50-8
[14]	Massa	kg	110	110	135
[15]	Distanza di lancio massima	m	12	12	15
[16]	Dimensioni di ingombro	fig. 2			
[17]	A = Lunghezza	mm	1560	1560	1630
[18]	B = Altezza	mm	1140	1140	1150
[19]	C = Larghezza	mm	673	710	815
[20]	Livello di potenza sonora misurato	dB(A)	99,97	103,66	103,06
[21]	Incertezza	dB(A)	3	3	3
[22]	Livello di potenza sonora garantito	dB(A)	103	107	106
[23]	Livello di pressione sonora	dB(A)	88,6	89,1	89,9
[24]	Incertezza	dB(A)	3	3	3
[25]	Vibrazioni trasmesse alla mano sull'impugnatura destra	m/s^2	3,397	4,090	2,000
[26]	Vibrazioni trasmesse alla mano sull'impugnatura sinistra	m/s^2	3,057	2,863	1,468
[27]	Incertezza	m/s^2	1,5	1,5	1,5
[28]	**OPZIONI**				
[29]	Diff-lock release		√	√	√
[30]	Fari		√	√	√
[31]	Manopola deflettore		√	√	–
[32]	Pulsanti deflettore		–	–	√
[33]	Riscaldamento manopole		√	√	√
[34]	Estensione carter		–	–	√
[35]	**ACCESSORI**				
[36]	Aste spaccaneve		√	√	√
[37]	Catene da neve		–	–	–

[1] **BG - ТЕХНИЧЕСКИ ДАННИ**
[2] Двигател
[3] Кубатура
[4] Мощност
[5] Обороти на двигателя
[6] Гориво
[7] Вместимост на резервоара за гориво
[8] Моторно масло
[9] Вместимост на резервоара за моторно масло
[10] Свещ
[11] Свещ, разстояние електроди
[12] Работна ширина
[13] Диаметър на колело
[14] Маса
[15] Максимално разстояние на изхвърляне
[16] Максимални размери
[17] A = Дължина
[18] B = Височина
[19] C = Ширина
[20] Ниво на измерената звукова мощност
[21] Несигурност
[22] Гарантирано ниво на звукова мощност
[23] Ниво на звуковото налягане
[24] Несигурност
[25] Вибрации предадени на ръката върху дясната ръкохватка
[26] Вибрации предадени на ръката върху лявата ръкохватка
[27] Несигурност
[28] Опции
[29] свободен диференциал с принудително блокиране (Diff-lock release)
[30] Фарове
[31] Дръжка на дефлектора
[32] Бутон на дефлектора
[33] Загряване на дръжките
[34] Удължение на защитния капак на шнека
[35] Принадлежности
[36] Прътове за разбиване на сняг
[37] Вериги за сняг

[1] **BS - TEHNIČKI PODACI**
[2] Motor
[3] Kubikaža
[4] Snaga
[5] Okretaji motora
[6] Gorivo
[7] Kapacitet rezervoara za gorivo
[8] Motorno ulje
[9] Kapacitet rezervoara za motorno ulje
[10] Svjećica
[11] Svjećica, udaljenost između elektroda
[12] Radna širina
[13] Promjer točkova
[14] Masa
[15] Maksimalna udaljenost bacanja
[16] Dimenzije
[17] A = Dužina
[18] B = Visina
[19] C = Širina
[20] Izmjerena razina zvučne snage
[21] Nesigurnost
[22] Garantirana razina zvučne snage
[23] Nivo zvučnog pritiska
[24] Nesigurnost
[25] Vibracije koje se prenose na ruku na desnom rukohvatu
[26] Vibracije koje se prenose na ruku na lijevom rukohvatu
[27] Nesigurnost
[28] Opcije
[29] Diff-lock release
[30] Farovi
[31] Ručka usmjerivača
[32] Dugmad usmjerivača
[33] Grijač ručki
[34] Produžetak kartera za zaštitu svrdla
[35] Dodatna oprema
[36] Štapovi za razbijanje snijega
[37] Lanci za snijeg

[1] **CS - TECHNICKÉ PARAMETRY**
[2] Motor
[3] Obsah válců
[4] Výkon
[5] Otáčky motoru
[6] Palivo
[7] Kapacita palivové nádrže
[8] Motorový olej
[9] Kapacita nádrže na motorový olej
[10] Zapalovací svíčka
[11] Zapalovací svíčka, vzdálenost elektrod
[12] Pracovní záběr
[13] Průměr kol
[14] Hmotnost
[15] Maximální vzdálenost odhazování
[16] Vnější rozměry
[17] A = Délka
[18] B = Výška
[19] C = Šířka
[20] Naměřená hladina akustického výkonu
[21] Nepřesnost měření
[22] Garantovaná hladina akustického výkonu
[23] Hladina akustického tlaku
[24] Nepřesnost měření
[25] Vibrace přenášené na ruku na pravém držadle
[26] Vibrace přenášené na ruku na pravém držadle
[27] Nepřesnost měření
[28] Možnosti
[29] Diff-lock release
[30] Světla
[31] Klička deflektoru
[32] Tlačítka vychylovače
[33] Ohřev rukojetí
[34] Prodloužení ochranného krytu šneku
[35] Příslušenství
[36] Závějové lišty
[37] Sněhové řetězy

[1] **DA - TEKNISKE DATA**
[2] Motor
[3] Slagvolumen
[4] Effekt
[5] Motoromdrejninger
[6] Brændstof
[7] Brændstoftankens kapacitet
[8] Motorolie
[9] Motorolietankens kapacitet
[10] Tændrør
[11] Tændrør, elektrodernes afstand
[12] Arbejdsbredde
[13] Hjuldiameter
[14] Vægt
[15] Maks. slyngningsafstand
[16] Maskinmål
[17] A = Længde
[18] B = Højde
[19] C = Bredde
[20] Målt lydeffektniveau
[21] Usikkerhed
[22] Garanteret lydeffektniveau
[23] Lydtryksniveau
[24] Usikkerhed
[25] Vibrationer overført til hånden på højrehåndtag
[26] Vibrationer overført til hånden på venstre håndtag
[27] Usikkerhed
[28] Ekstraudstyr
[29] Diff-lock release
[30] Lygter
[31] Håndtag til afbøjningsrør
[32] Knapper til afbøjningsrør
[33] Opvarmning af håndtag
[34] Forlænger til skærm til beskyttelse af snegl
[35] Tilbehør
[36] Snebrydningsstænger
[37] Snekæder

[1] **DE - TECHNISCHE DATEN**
[2] Motor
[3] Hubraum
[4] Leistung
[5] Motordrehzahl
[6] Kraftstoff
[7] Fassungsvermögen des Kraftstofftanks
[8] Motoröl
[9] Fassungsvermögen des Motoröls
[10] Zündkerze
[11] Zündkerze, Elektrodenabstand
[12] Arbeitsbreite
[13] Durchmesser Räder
[14] Masse
[15] Maximaler Wurfabstand
[16] Abmessungen des Platzbedarfs
[17] A = Länge
[18] B = Höhe
[19] C = Breite
[20] Gemessener Schallleistungspegel
[21] Messungenauigkeit
[22] Garantierter Schallleistungspegel
[23] Schalldruckpegel
[24] Messungenauigkeit
[25] Vibrationen, die auf dem rechten Griff an die Hand übertragen werden
[26] Vibrationen, die auf dem linken Griff an die Hand übertragen werden
[27] Messungenauigkeit
[28] Optionen
[29] Differential-Entriegelung
[30] Scheinwerfer
[31] Griff Ablenkklappe
[32] Tasten Ablenkklappe
[33] Griffheizung
[34] Gehäuseerweiterung zum Schutz der Schnecke
[35] Zubehörteile
[36] Stangen zum Schneezerschlagen
[37] Schneeketten

[1] **EN - TECHNICAL DATA**
[2] Engine
[3] Displacement
[4] Power
[5] Engine rotations
[6] Fuel
[7] Fuel tank capacity
[8] Engine oil
[9] Engine oil tank capacity
[10] Spark plug
[11] Spark plug, electrodes distance
[12] Working width
[13] Wheel diameter
[14] Weight
[15] Maximum launch distance
[16] Dimensions
[17] A = Lenght
[18] B = Height
[19] C = Width
[20] Measured sound power level
[21] Uncertainty
[22] Guaranteed sound power level
[23] Sound pressure level
[24] Uncertainty
[25] Vibrations transmitted to hand on right handle
[26] Vibrations transmitted to hand on left handle
[27] Uncertainty
[28] Options
[29] Diff-lock release
[30] Lights
[31] Deflector knob
[32] Deflector buttons
[33] Knob heating
[34] Auger safety guard extension
[35] Attachments
[36] Snow breaker dipsticks
[37] Snow chain

[1] **ES - DATOS TÉCNICOS**
[2] Motor
[3] Cilindrada
[4] Potencia
[5] Revoluciones motor
[6] Carburante
[7] Capacidad depósito carburante
[8] Aceite motor
[9] Capacidad depósito aceite motor
[10] Bujía
[11] Bujía, distancia electrodos
[12] Ancho de trabajo
[13] Diámetro ruedas
[14] Masa
[15] Distancia de lanzamiento máxima
[16] Dimensiones totales
[17] A = Longitud
[18] B = Altura
[19] C = Anchura
[20] Nivel de potencia sonora medido
[21] Incertidumbre
[22] Nivel de potencia sonora garantizado
[23] Nivel de presión sonora
[24] Incertidumbre
[25] Vibraciones transmitidas en la mano en la empuñadura derecha
[26] Vibraciones transmitidas en la mano en la empuñadura izquierda
[27] Incertidumbre
[28] Opciones
[29] Diff-lock release
[30] Faros
[31] Manivela deflector
[32] Botones deflector
[33] Calentamiento manivelas
[34] Extensión cárter de protección cóclea
[35] Accesorios
[36] Varillas rompe nieve
[37] Cadenas de nieve

[1] **ET - TEHNILISED ANDMED**
[2] Mootor
[3] Mootorimaht
[4] Võimsus
[5] Mootoripöörded
[6] Kütus
[7] Kütuse paagi maht
[8] Mootoriõli
[9] Mootoriõli paagi suurus
[10] Süütekküünal
[11] Süütekküünal, elektroodide vahemaa
[12] Töölaius
[13] Rataste diameeter
[14] Mass
[15] Maksimaalne heitekaugus
[16] Mõõtmed
[17] A = Pikkus
[18] B = Kõrgus
[19] C = Laius
[20] Helivõimsuse mõõdetav tase
[21] Ebakindlus
[22] Helivõimsuse kindel tase
[23] Helirõhu tase
[24] Ebakindlus
[25] Vibratsioon parempoolsel käepidemel
[26] Vibratsioon vasakpoolsel käepidemel
[27] Ebakindlus
[28] Valikud
[29] Diff-lock release
[30] Tuled
[31] Deflektori nupp
[32] Deflektori lülitid
[33] Nuppude soojendus
[34] Kruvikonveieri kaitsekarteri pikendus
[35] Lisaseadmed
[36] Lumelõhkumise vardad
[37] Lumeketid

[1] **FI - TEKNISET TIEDOT**
[2] Moottori
[3] Sylinterin tilavuus
[4] Teho
[5] Moottorin kierrosluku
[6] Polttoaine
[7] Polttoainesäiliön tilavuus
[8] Moottoriöljy
[9] Moottoriöljyn säiliön tilavuus
[10] Sytytystulppa
[11] Sytytystulppa, elektrodien välinen etäisyys
[12] Työstöleveys
[13] Pyörien halkaisija
[14] Massa
[15] Maksimi linkoamisetäisyys
[16] Mitat
[17] A = Pituus
[18] B = Korkeus
[19] C = Leveys
[20] Mitattu äänitehotaso
[21] Epätarkkuus
[22] Taattu äänitehotaso
[23] Äänenpaineen taso
[24] Epätarkkuus
[25] Oikeaan kahvaan kohdistuva tärinä
[26] Vasempaan kahvaan kohdistuva tärinä
[27] Epätarkkuus
[28] Valinnat
[29] Diff-lock release
[30] Valot
[31] Ohjauslevyn nuppi
[32] Ohjauslevyn painikkeet
[33] Nuppien lämmitys
[34] Syöttöruuvin suojuksen jatkokappale
[35] Lisävarusteet
[36] Lumilingon tangot
[37] Lumiketjut

[1] **FR - CARACTÉRISTIQUES TECHNIQUES**
[2] Moteur
[3] Cylindrée
[4] Puissance
[5] Tours moteur
[6] Carburant
[7] Capacité du réservoir de carburant
[8] Huile moteur
[9] Capacité du réservoir d'huile moteur
[10] Bougie
[11] Bougie, distance électrodes
[12] Largeur de travail
[13] Diamètre roues
[14] Masse
[15] Distance de projection maximale
[16] Dimensions d'encombrement
[17] A = Longueur
[18] B = Hauteur
[19] C = Largeur
[20] Niveau de puissance sonore mesuré
[21] Incertitude
[22] Niveau de puissance sonore garanti
[23] Niveau de pression sonore
[24] Incertitude
[25] Vibrations transmises à la main sur la poignée droite
[26] Vibrations transmises à la main sur la poignée gauche
[27] Incertitude
[28] Options
[29] Diff-lock release
[30] Phares
[31] Molette déflecteur
[32] Boutons déflecteur
[33] Chauffage des molettes
[34] Extension carter de protection vis sans fin
[35] Accessoires
[36] Tige chasse-neige
[37] Chaînes à neige

[1] **HR - TEHNIČKI PODACI**
[2] Motor
[3] Radni obujam
[4] Snaga
[5] Broj okretaja motora
[6] Gorivo
[7] Zapremina spremnika goriva
[8] Motorno ulje
[9] Zapremina spremnika motornog ulja
[10] Svjećica
[11] Svjećica, razmak elektroda
[12] Radna širina
[13] Promjer kotača
[14] Masa
[15] Maksimalna udaljenost izbacivanja
[16] Gabaritne dimenzije
[17] A = Dužina
[18] B = Visina
[19] C = Širina
[20] Izmerena razina zvučne snage
[21] Mjerna nesigurnost
[22] Garantovana razina zvučne snage
[23] Razina zvučnog tlaka
[24] Mjerna nesigurnost
[25] Vibracije koje se prenose na šaku, desna ručka
[26] Vibracije koje se prenose na šaku, lijeva ručka
[27] Mjerna nesigurnost
[28] Opcije
[29] Diff-lock release (otpuštanje blokade diferencijala)
[30] Farovi
[31] Gumb usmjerivača
[32] Gumbi za usmjerivač
[33] Grijanje ručaka
[34] Produžetak zaštitnog kućišta pužnice
[35] Dodatna oprema
[36] Šipke za probijanje snijega
[37] Lanci za snijeg

[1] **HU - MŰSZAKI ADATOK**
[2] Motor
[3] Hengerűrtartalom
[4] Teljesítmény
[5] Motor fordulatszáma
[6] Üzemanyag
[7] Üzemanyagtartály kapacitása
[8] Motorolaj
[9] Motorolaj-tartály kapacitása
[10] Gyertya
[11] Gyertya, elektródok távolsága
[12] Munkavégzési szélesség
[13] Kerekek átmérője
[14] Tömeg
[15] Max. kidobási távolság
[16] Befoglaló méretek
[17] A = Hosszúság
[18] B = Magasság
[19] C = Szélesség
[20] Mért hangteljesítmény
[21] Mérési bizonytalanság
[22] Garantált hangteljesítmény
[23] Hangnyomás szint
[24] Mérési bizonytalanság
[25] A jobb markolatnál a kéz felé továbbított rezgések
[26] A bal markolatnál a kéz felé továbbított rezgések
[27] Mérési bizonytalanság
[28] Opciók
[29] Diff-lock release
[30] Világítás
[31] Deflektor kar
[32] Deflektor gombok
[33] Karok fűtése
[34] Csiga védőburkolat hosszabbító
[35] Tartozékok
[36] Hótörő rudak
[37] Hóláncok

[1] **LT - TECHNINIAI DUOMENYS**
[2] Variklis
[3] Variklio tūris
[4] Galia
[5] Variklio apsukos
[6] Kuras
[7] Kuro bako talpa
[8] Variklio alyva
[9] Variklio alyvos bako talpa
[10] Žvakė
[11] Žvakė, atstumas tarp elektrodų
[12] Darbo plotis
[13] Ratų skersmuo
[14] Svoris
[15] Maksimalus metimo tolis
[16] Matmenys
[17] A = Ilgis
[18] B = Aukštis
[19] C = Plotis
[20] Išmatuota garso lygio galia
[21] Paklaida
[22] Garantuotas garso lygio galia
[23] Garso slėgio lygis
[24] Paklaida
[25] Vibracijos lygis dešinė rankena
[26] Vibracijos lygis kairė rankena
[27] Paklaida
[28] Pasirenkami priedai
[29] Diff-lock release
[30] Žibintai
[31] Deflektoriaus rankenėlė
[32] Deflektoriaus mygtukai
[33] Rankenų šildymas
[34] Sraigto apsauginio gaubto ilgintuvas
[35] Priedai
[36] Sniego pūsnių pjovikliai
[37] Sniego grandinės

[1] **LV - TEHNISKIE DATI**
[2] Dzinējs
[3] Cilindru tilpums
[4] Jauda
[5] Dzinēja apgriezieni
[6] Degviela
[7] Degvielas tvertnes tilpums
[8] Motoreļļa
[9] Motoreļļas tvertnes tilpums
[10] Svece
[11] Svece, attālums starp elektrodiem
[12] Darba platums
[13] Riteņu diametrs
[14] Masa
[15] Maksimālais izmešanas attālums
[16] Gabarīti
[17] A = Garums
[18] B = Augstums
[19] C = Platums
[20] Mērītās skaņas jaudas līmenis
[21] Kļūda
[22] Garantētās skaņas jaudas līmenis
[23] Skaņas spiediena līmenis
[24] Kļūda
[25] No labā roktura rokai nododamā vibrācija
[26] No kreisā roktura rokai nododamā vibrācija
[27] Kļūda
[28] Papildaprīkojums
[29] Diferenciāļa bloķētāja atlaišana
[30] Lukturi
[31] Deflektora rokturis
[32] Deflektora pogas
[33] Rokturu apsilde
[34] Gliemeža aizsargkorpusa pagarinājums
[35] Piederumi
[36] Sniega irdināšanas tapas
[37] Sniega ķēdes

[1] **MK - ТЕХНИЧКИ ПОДАТОЦИ**
[2] Мотор
[3] Капацитет
[4] Моќност
[5] Вртежи на моторот
[6] Гориво
[7] Капацитет на резервоарот за гориво
[8] Масло за моторот
[9] Капацитет на резервоарот за масло за моторот
[10] Свеќичка
[11] Свеќичка, растојание меѓу електродите
[12] Ширина на работа
[13] Дијаметар на тркалата
[14] Тежина
[15] Далечина за максимално отфрлање
[16] Димензии на пречка
[17] A = Должина
[18] B = Висина
[19] C = Ширина
[20] Измерено ниво на звукот
[21] Отстапување
[22] Загарантирана звучна моќност
[23] Ниво на изложеност на звукот
[24] Отстапување
[25] Вибрации што се пренесуваат на рацете од десната рачка
[26] Вибрации што се пренесуваат на рацете од левата рачка
[27] Отстапување
[28] Опции
[29] Ослободување на диференцијалот
[30] Светла
[31] Копче на дефлекторот
[32] Копче за дефлекторот
[33] Копче за загревање
[34] 'Од на картерот за заштита на сечивото
[35] Дополнителна опрема
[36] Оски на чистачот на снег
[37] Синџири за снег

[1] **NL - TECHNISCHE GEGEVENS**
[2] Motor
[3] Cilinderhoud
[4] Vermogen
[5] Toeren motor
[6] Brandstof
[7] Vermogen brandstofreservoir
[8] Motorolie
[9] Vermogen reservoir motorolie
[10] Bougie
[11] Bougie, afstand electroden
[12] Werkbreedte
[13] Doorsnede wielen
[14] Massa
[15] Maximale schietafstand
[16] Afmetingen
[17] A = Lengte
[18] B = Hoogte
[19] C = Breedte
[20] Gemeten geluidsvermogenniveau
[21] Onzekerheid
[22] Gegarandeerd geluidsvermogenniveau
[23] Geluidsdrukniveau
[24] Onzekerheid
[25] Trillingen doorgegeven aan het hand vanuit het rechterhandvat
[26] Trillingen doorgegeven aan het hand vanuit het linkerhandvat
[27] Onzekerheid
[28] Opties
[29] Diff-lock release
[30] Koplampen
[31] Knopje deflector
[32] Toetsen deflector
[33] Verwarming knopjes
[34] Verlening beschermingscarter toevoerschroef
[35] Toebehoren
[36] Sneeuwbreekstaven
[37] Sneeuwkettingen

[1] **NO - TEKNISKE DATA**
[2] Motor
[3] Slagvolum
[4] Ytelse
[5] Motoromdreininger
[6] Drivstoff
[7] Drivstofftankens volum
[8] Motorolje
[9] Oljetankens volum
[10] Tennplugg
[11] Tennplugg, avstand elektroder
[12] Arbeidsbredde
[13] Hjulenes diameter
[14] Vekt
[15] Maks. rekkevidde for utkast
[16] Totale mål
[17] A = Lengde
[18] B = Høyde
[19] C = Bredde
[20] Målt lydstyrkenivå
[21] Usikkerhet
[22] Garantert lydstyrkenivå
[23] Lydtrykknivå
[24] Usikkerhet
[25] Vibrasjoner overført til hånden på høyre håndtak
[26] Vibrasjoner overført til hånden på venstre håndtak
[27] Usikkerhet
[28] Ekstrautstyr
[29] Utløser differensiallås
[30] Lys
[31] Dreieknapp deflektor
[32] Deflektorknapper
[33] Oppvarming dreieknapper
[34] Forlenger til beskyttelseshuset til vriboret
[35] Tilbehør
[36] Stenger for snøknusing
[37] Kjettinger

[1] **PL - DANE TECHNICZNE**
[2] Silnik
[3] Pojemność skokowa silnika
[4] Moc
[5] Obroty silnika
[6] Paliwo
[7] Pojemność zbiornika paliwa
[8] Olej silnikowy
[9] Pojemność zbiornika oleju silnikowego
[10] Świeca zapłonowa
[11] Świeca zapłonowa, odległość elektrod
[12] Zasięg prac
[13] Średnica kół
[14] Masa
[15] Odległość maksymalna odrzutu
[16] Wymiary ogólne
[17] A = Długość
[18] B = Wysokość
[19] C = Szerokość
[20] Mierzony poziom mocy akustycznej
[21] Niepewność pomiaru
[22] Gwarantowany poziom mocy akustycznej
[23] Poziom ciśnienia akustycznego
[24] Niepewność pomiaru
[25] Drgania przekazane do ręki na uchwycie prawym
[26] Drgania przekazane do ręki na uchwycie lewym
[27] Niepewność pomiaru
[28] Opcje
[29] Zwolnienie blokady mechanizmu różnicowego
[30] Reflektory
[31] Pokrętło deflektora
[32] Przyciski sterownicze deflektora
[33] Ogrzewanie pokrętеł
[34] Przedłużenie osłony zabezpieczającej ślimak
[35] Akcesoria
[36] Drążki rozbijające śnieg
[37] Łańcuchy śniegowe

[1] **RO - DATE TEHNICE**
[2] Motor
[3] Cilindree
[4] Putere
[5] Turații motor
[6] Carburant
[7] Capacitate rezervor carburant
[8] Ulei de motor
[9] Capacitate rezervor ulei de motor
[10] Bujie
[11] Bujie, distanță electrozi
[12] Lățime de lucru
[13] Diametru roți
[14] Masă
[15] Distanță maximă de lansare
[16] Dimensiuni de gabarit
[17] A = Lungime
[18] B = Înălțime
[19] C = Lățime
[20] Nivel de putere sonoră măsurat
[21] Nesiguranță
[22] Nivel de putere sonoră garantat
[23] Nivel de presiune sonoră
[24] Nesiguranță
[25] Vibrații pe mânerul drept transmise mâinii
[26] Vibrații pe mânerul stâng transmise mâinii
[27] Nesiguranță
[28] Opțiuni
[29] Diff-lock release
[30] Faruri
[31] Cap de acționare deflector
[32] Butoane deflector
[33] Încălzire capete de acționare
[34] Extensie carter de protecție melc
[35] Accesorii
[36] Bare de deszăpezire
[37] Lanțuri de zăpadă

[1] **RU - ТЕХНИЧЕСКИЕ ХАРАКТЕРИСТИКИ**
[2] Двигатель
[3] Объем
[4] Мощность
[5] Число оборотов двигателя
[6] Топливо
[7] Емкость топливного бака
[8] Моторное масло
[9] Емкость масляного бака
[10] Свеча
[11] Свеча, расстояние между электродами
[12] Ширина рабочей зоны
[13] Диаметр колес
[14] Масса
[15] Дальность отброса снега
[16] Габаритные размеры
[17] A = Длина
[18] B = Высота
[19] C = Ширина
[20] Уровень измеренной звуковой мощности
[21] Погрешность
[22] Уровень звуковой мощности гарантированный
[23] Уровень звукового давления
[24] Погрешность
[25] Вибрация, сообщаемая руке на правой рукоятке
[26] Вибрация, сообщаемая руке на левой рукоятке
[27] Погрешность
[28] Опции
[29] Устройство разблокировки дифференциала
[30] Фары
[31] Ручка дефлектора
[32] Кнопки дефлектора
[33] Подогрев ручек
[34] Удлинитель защитного корпуса шнека
[35] Дополнительное оборудование
[36] Зубцы для разбивания снега
[37] Цепи противоскольжения

[1] **SK - TECHNICKÉ PARAMETRE**
[2] Motor
[3] Obsah valcov
[4] Výkon
[5] Otáčky motora
[6] Palivo
[7] Kapacita palivovej nádrže
[8] Motorový olej
[9] Kapacita nádrže motorového oleja
[10] Zapaľovacia sviečka
[11] Zapaľovacia sviečka, vzdialenosť elektród
[12] Pracovný záber
[13] Priemer kolies
[14] Hmotnosť
[15] Maximálna vzdialenosť vyhadzovania
[16] Vonkajšie rozmery
[17] A = Dĺžka
[18] B = Výška
[19] C = Šírka
[20] Hladina nameraného akustického výkonu
[21] Nepresnosť merania
[22] Hladina zaručeného akustického výkonu
[23] Hladina akustického tlaku
[24] Nepresnosť merania
[25] Vibrácie prenášané na ruku na pravom držadle
[26] Vibrácie prenášané na ruku na ľavom držadle
[27] Nepresnosť merania
[28] Možnosti
[29] Diff-lock release
[30] Svetlomety
[31] Kľuka vychyľovača
[32] Tlačidlá vyhadzovača
[33] Ohrev rukovätí
[34] Predĺženie ochranného krytu závitovky
[35] Príslušenstvo
[36] Závejová lišta
[37] Snehové reťaze

[1] **SL - TEHNIČNI PODATKI**
[2] Motor
[3] Gibna prostornina motorja
[4] Moč
[5] Vrtljaji motorja
[6] Gorivo
[7] Prostornina rezervoarja za gorivo
[8] Motorno olje
[9] Prostornina rezervoarja za motorno olje
[10] Svečka
[11] Svečka, razmik med elektrodama
[12] Delovna širina
[13] Premer koles
[14] Masa
[15] Maksimalna dolžina izmeta
[16] Dimenzije
[17] A = Dolžina
[18] B = Višina
[19] C = Širina
[20] Raven izmerjene zvočne moči
[21] Negotovost
[22] Raven zagotovljene zvočne moči
[23] Raven zvočnega pritiska
[24] Negotovost
[25] Vibracije, ki se prenašajo na roko na desnem ročaju
[26] Vibracije, ki se prenašajo na roko na levem ročaju
[27] Negotovost
[28] Opcije
[29] Sprostitev zapore diferenciala (diff-lock release)
[30] Luči
[31] Ročica deflektorja
[32] Gumbi deflektorja
[33] Ogrevanje ročajev
[34] Podaljšek okrova za zaščito snežnega vijaka
[35] Dodatna oprema
[36] Palice za lomljenje snega
[37] Snežne verige

[1] **SR - TEHNIČKI PODACI**
[2] Motor
[3] Kubikaža
[4] Snaga
[5] Obrtaji motora
[6] Gorivo
[7] Kapacitet rezervoara goriva
[8] Motorno ulje
[9] Kapacitet rezervoara motornog ulja
[10] Svećica
[11] Svećica, rastojanje između elektroda
[12] Radna širina
[13] Prečnik točkova
[14] Masa
[15] Maksimalna udaljnost bacanja
[16] Dimenzije
[17] A = Dužina
[18] B = Visina
[19] C = Širina
[20] Izmeren nivo zvučne snage
[21] Nesigurnost
[22] Garantovan nivo zvučne snage
[23] Nivo zvučnog pritiska
[24] Nesigurnost
[25] Vibracije koje se prenose na ruku na desnoj dršci
[26] Vibracije koje se prenose na ruku na levoj dršci
[27] Nesigurnost
[28] Opcije
[29] Diff-lock release
[30] Farovi
[31] Ručica usmerivača
[32] Dugmad usmerivača
[33] Grejač ručica
[34] Produžetak kartera za zaštitu svrdla
[35] Dodatna oprema
[36] Štapovi za razbijanje snega
[37] Lanci za sneg

[1] **SV - TEKNISKA DATA**
[2] Motor
[3] Slagvolym
[4] Effekt
[5] Motorvarvtal
[6] Bränsle
[7] Bränsletankvolym
[8] Motorolja
[9] Motoroljevolym
[10] Tändstift
[11] Tändstift, elektrodavstånd
[12] Arbetsbredd
[13] Hjuldiameter
[14] Vikt
[15] Maximal kastlängd
[16] Mått
[17] A = längd
[18] B = höjd
[19] C = bredd
[20] Uppmätt ljudeffektnivå
[21] Osäkerhet
[22] Garanterad ljudeffektnivå
[23] Ljudtrycksnivå
[24] Osäkerhet
[25] Vibrationer överförda till handen på det högra handtaget
[26] Vibrationer överförda till handen på det vänstra handtaget
[27] Osäkerhet
[28] Tillval
[29] Differentialspärrsfrigöring
[30] Belysning
[31] Riktskärmsvred
[32] Utkastets knappar
[33] Strömbrytare för handtagsvärme
[34] Förlängning för snöskruvsskydd
[35] Tillsatsutrustning
[36] Snöbrytarkilar
[37] Snökedja

IT

ATTENZIONE!: PRIMA DI USARE LA MACCHINA, LEGGERE ATTENTAMENTE IL PRESENTE LIBRETTO. Conservare per ogni futura necessità.

INDICE

1. GENERALITÀ 1
2. NORME DI SICUREZZA 2
   2.4 Manutenzione, rimessaggio e trasporto 3
3. CONOSCERE LA MACCHINA 4
   3.1 Descrizione macchina e uso previsto 4
   3.2 Segnaletica di sicurezza 4
   3.3 Etichetta di identificazione 5
   3.4 Componenti principali 5
4. MONTAGGIO 5
   4.1 Componenti per il montaggio 5
   4.2 Montaggio cavi di comando avanzamento e coclea 6
   4.3 Montaggio del manico 6
   4.4 Montaggio comando del cambio 6
   4.5 Montaggio scivolo di scarico 6
   4.6 Montaggio estensione coclea (ST 767 H) 7
   4.7 Pattini di livellamento 7
5. COMANDI DI CONTROLLO 7
   5.1 Chiave di accensione 7
   5.2 Rubinetto del carburante 7
   5.3 Comando acceleratore 7
   5.4 Comando choke 7
   5.5 Adescatore 8
   5.6 Impugnatura di avviamento manuale 8
   5.7 Comando di avviamento elettrico 8
   5.8 Comando di avanzamento 8
   5.9 Leva dello sterzo 8
   5.10 Comando coclea 8
   5.11 Leva del cambio 8
   5.12 Orientamento di scivolo e deflettore (versione manopola) 8
   5.13 Orientamento elettrico di scivolo e deflettore (versione pulsanti) 9
   5.14 Interruttori fari e riscaldamento impugnatura (opzionali) 9
   5.15 Pedale di sollevamento 9
6. USO DELLA MACCHINA 9
   6.1 Operazioni preliminari 9
   6.2 Controlli di sicurezza 9
   6.3 Avviamento / lavoro 10
   6.4 Arresto 11
   6.5 Consigli per l'utilizzo 11
   6.6 Dopo l'utilizzo 11
7. MANUTENZIONE 12
   7.1 Generalità 12
   7.2 Rifornimento di carburante 12
   7.3 Controllo / rabbocco olio motore 12
   7.4 Pulizia 13
   7.5 Candela 13
   7.6 Carburatore 13
   7.7 Dadi e viti di fissaggio 13
   7.8 Albero della coclea 13
8. RIMESSAGGIO 13
9. ASSISTENZA E RIPARAZIONI 14
10. COPERTURA DELLA GARANZIA 14
11. TABELLA MANUTENZIONI 14
12. IDENTIFICAZIONE INCONVENIENTI 15

1. GENERALITÀ

1.1 COME LEGGERE IL MANUALE

Nel testo del manuale, alcuni paragrafi contenenti informazioni di particolare importanza, ai fini della sicurezza o del funzionamento, sono evidenziati in modo diverso, secondo questo criterio:

NOTA *oppure* **IMPORTANTE** *fornisce precisazioni o altri elementi a quanto già precedentemente indicato, nell'intento di non danneggiare la macchina, o causare danni.*

Il simbolo ⚠ evidenzia un pericolo. Il mancato rispetto dell'avvertenza comporta possibilità di lesioni personali o a terzi e/o danni.

I paragrafi evidenziati con un riquadro con bordo a punti grigio indicano caratteristiche opzionali non presenti in tutti i modelli documentati in questo manuale. Verificare se la caratteristica è presente nel proprio modello.

Tutte le indicazioni "anteriore", "posteriore", "destro" e "sinistro" si intendono riferite alla posizione di lavoro dell'operatore.

1.2 RIFERIMENTI

1.2.1 Figure

Le figure in queste istruzioni per l'uso sono numerate 1, 2, 3, e così via.
I componenti indicati nelle figure sono contrassegnati con le lettere A, B, C, e così via.
Un riferimento al componente C nella figura 2 viene indicato con la dicitura: "Vedere fig. 2.C" o semplicemente "(Fig. 2.C)".
Le figure sono indicative. I pezzi effettivi possono variare rispetto a quelli raffigurati.

1.2.2 Titoli

Il manuale è diviso in capitoli e paragrafi. Il titolo del paragrafo “2.1 Addestramento” è un sottotitolo di “2. Norme di sicurezza”. I riferimenti a titoli o paragrafi sono segnalati con l’abbreviazione cap. o par. e il numero relativo. Esempio: “cap. 2” o “par. 2.1”.

2. NORME DI SICUREZZA

2.1 ADDESTRAMENTO

⚠ ***Leggere attentamente le presenti istruzioni prima di usare la macchina.***

⚠ ***Prendere familiarità con i comandi e con un uso appropriato della macchina. Imparare ad arrestare rapidamente il motore. L’inosservanza delle avvertenze e delle istruzioni può causare incendi e/o gravi lesioni. Conservare tutte le avvertenze e le istruzioni per consultarle in futuro.***

- Non permettere mai che la macchina venga utilizzata da bambini o da persone che non abbiano la necessaria dimestichezza con le istruzioni. Le leggi locali possono fissare un’età minima per l’utilizzatore.
- Non utilizzare mai la macchina se l’utilizzatore è in condizione di stanchezza o malessere, oppure ha assunto farmaci, droghe, alcool o sostanze nocive alle sue capacità di riflessi e attenzione.
- Ricordare che l’operatore o utilizzatore è responsabile di incidenti e imprevisti che si possono verificare ad altre persone o alle loro proprietà. Rientra nella responsabilità dell’utilizzatore la valutazione dei rischi potenziali del terreno su cui si deve lavorare, nonché prendere tutte le precauzioni necessarie per garantire la sua e altrui sicurezza, in particolare sui pendii, terreni accidentati, scivolosi o instabili.

2.2 OPERAZIONI PRELIMINARI

Dispositivi protezione individuale (DPI)
- Non utilizzare lo spazzaneve senza indossare gli indumenti adeguati.
- Indossare calzature che permettano una buona presa su superfici scivolose.
- Indossare sempre occhiali di protezione o una visiera durante l’utilizzo, la manutenzione o la riparazione. Il funzionamento di macchine motorizzate potrebbe proiettare corpi estranei negli occhi.
- Indossare cuffie antirumore.

Area di lavoro / Macchina
- Controllare bene la zona da pulire e asportare eventuali corpi estranei evidenti. Per esempio zerbini, slitte, tavole, fili, ec
- Prima di avviare il motore, controllare di avere disinserito tutti i comandi che azionano organi in movimento.
- Regolare l’altezza del carter di protezione coclea per spazzare superfici ghiaiose o rocciose
- Prima di iniziare a spalare la neve, lasciare che il motore e la macchina si adattino alla temperatura esterna

Motori a scoppio: carburante
- Avvertenza: il carburante è altamente infiammabile. Maneggiare con cura!
- Conservare sempre il carburante in contenitori idonei.
- Effettuare il rifornimento o il rabbocco utilizzando un imbuto, solo all’aperto e non fumare durante queste operazioni.
- Effettuare il rifornimento prima di accendere il motore. Non aprire il tappo del serbatoio né fare rifornimento quando il motore è acceso o è ancora caldo.
- Se fuoriesce del carburante, non avviare il motore, ma allontanare la macchina dall’area nella quale è stato versato e pulire immediatamente ogni traccia di carburante versato sulla macchina o sul terreno
- Avvitare bene il tappo del serbatoio e dei contenitori del carburante.
- Evitare il contatto del carburante con gli indumenti e, in tal caso, cambiarsi gli indumenti prima di avviare il motore.

2.3 DURANTE L’UTILIZZO

Area di Lavoro
- Non usare la macchina in ambienti a rischio di esplosione, in presenza di liquidi infiammabili, gas o polvere. Contatti elettrici o sfregamenti meccanici possono generare scintille che possono incendiare la polvere o i vapori.
- Non azionare il motore in spazi chiusi, dove possono accumularsi pericolosi fumi di monossido di carbonio. Le operazioni di avviamento devono avvenire all’aperto o in luogo ben aerato. Ricordare sempre che i gas di scarico sono tossici.
- Lavorare solamente alla luce del giorno o con buona luce artificiale e in condizioni di buona visibilità.
- Allontanare persone, bambini e animali dall’area di lavoro. È necessario che i bambini vengano sorvegliati da un altro adulto.

- Prestare particolare attenzione quando si utilizza la macchina su vialetti di ghiaia, marciapiedi e strade o quando li si attraversano. Fare attenzione ai pericoli nascosti.
- Quando si utilizza la macchina vicino alla strada, fare attenzione al traffico.

Comportamenti

- Non orientare l'apertura dello scivolo di scarico controvento, oppure verso persone, animali, veicoli, abitazioni e quant'altro possa subire danni dalla neve o da oggetti nascosti nella neve. Non permettere che nessuno sosti davanti dalla macchina.
- Non utilizzare mai lo spazzaneve in prossimità di recinzioni, automobili, finestre, recinzioni di vetro, ecc. senza aver adeguatamente regolato il deflettore dello scivolo di scarico.
- Non avvicinare le mani e i piedi agli organi rotanti. Mantenersi sempre distanti dall'apertura dello scivolo di scarico neve. Mantenere sempre pulito lo scivolo di scarico.
- Se lo spazzaneve colpisce corpi estranei o presenta vibrazioni anomale, spegnere il motore, togliere la chiave, aspettare che le parti in movimento si fermino e ispezionare attentamente la macchina per verificare che non abbia subito danni. Normalmente le vibrazioni sono sintomo della presenza di un problema. Riparare eventuali danni prima di riutilizzare la macchina.
- Prima di allontanarsi dalla macchina, disinserire tutti i comandi, e togliere la chiave di accensione dalla sua sede sulla macchina.
- Prima di eseguire riparazioni, pulizie, ispezioni, regolazioni, spegnere il motore, togliere la chiave e aspettare che le parti in movimento si fermino (salvo indicazioni diverse esplicite nelle istruzioni). Disconnetere i cavi del motore elettrico. (Opzionale)
- Non toccare le parti del motore che, durante l'uso, si riscaldano. Rischio di ustioni.
- Non utilizzare la macchina a velocità di trasporto elevate su superfici scivolose. Prestare attenzione quando si procede in retromarcia. Guardare dietro di sé prima e durante la retromarcia per assicurarsi che non vi siano ostacoli.
- Disattivare la coclea quando la macchina è trasportata o non utilizzata.
- Assicurarsi sempre di essere in buone condizioni di equilibrio e di impugnare saldamente il manico. Camminare, mai correre.

Limitazioni all'uso

- Non utilizzare la macchina trasversalmente su un pendio. Muoversi sempre dall'alto verso il basso, quindi dal basso verso l'alto. Prestare attenzione quando si cambia direzione su un pendio. Evitare pendenze ripide.
- Non utilizzare la macchina se le protezioni sono insufficienti o se i dispositivi di sicurezza non sono correttamente posizionati.
- Non disinserire o manomettere i sistemi di sicurezza presenti.
- Non alterare le regolazioni del motore, né portarlo a sovraregime. Se il motore viene fatto funzionare ad un numero di giri eccessivo, il rischio di lesioni personali aumenta.
- Non sovraccaricare la macchina conducendola a velocità troppo elevata.
- Non introdurre le mani all'interno dello scarico o della coclea senza prima aver spento il motore e tolta la chiave.

2.4 MANUTENZIONE, RIMESSAGGIO E TRASPORTO

Effettuare una regolare manutenzione ed un corretto rimessaggio preserva la sicurezza della macchina.

⚠ ***I pezzi guasti o deteriorati devono essere sostituiti e mai riparati. Usare solo ricambi originali: l'uso di ricambi non originali e/o non correttamente montati compromette la sicurezza della macchina, può causare incidenti o lesioni personali e solleva il Costruttore da ogni obbligo o responsabilità.***

Manutenzione

- Se il serbatoio deve essere vuotato, effettuare questa operazione all'aperto e a motore freddo.
- Per ridurre il rischio di incendi, controllare regolarmente che non vi siano perdite di olio e/o carburante.

Rimessaggio

- Non lasciare carburante nel serbatoio se la macchina viene rimessata in un edificio dove i vapori del carburante possono entrare in contatto con fiamme libere, scintille o fonti di calore.
- Lasciare raffreddare il motore prima di rimessare lo spazzaneve al chiuso.
- Fare sempre riferimento alle istruzioni d'uso per i dettagli importanti se lo spazzaneve deve essere conservato per un lungo periodo

Trasporto

- Se la macchina deve essere trasportata su un camion o un rimorchio, utilizzare rampe di accesso di resistenza, larghezza e lunghezza adeguate.

- Caricare la macchina con il motore spento, a spinta, impiegando un numero adeguato di persone.
- Durante il trasporto, chiudere il rubinetto del carburante (se previsto) e assicurare adeguatamente la macchina al mezzo di trasporto mediante funi o catene.

2.5 TUTELA AMBIENTALE

La tutela dell'ambiente deve essere un aspetto rilevante e prioritario nell'uso della macchina, a beneficio della convivenza civile e dell'ambiente in cui viviamo.
- Evitare di essere un elemento di disturbo nei confronti del vicinato.
- Seguire scrupolosamente le norme locali per lo smaltimento di imballi, olii, carburante, filtri, parti deteriorate o qualsiasi elemento a forte impatto ambientale; questi rifiuti non devono essere gettati nella spazzatura, ma devono essere separati e conferiti agli appositi centri di raccolta, che provvederanno al riciclaggio dei materiali.
- Al momento della messa fuori servizio, non abbandonare la macchina nell'ambiente, ma rivolgersi a un centro di raccolta, secondo le norme locali vigenti.

3. CONOSCERE LA MACCHINA

3.1 DESCRIZIONE MACCHINA E USO PREVISTO

Questa macchina è uno spazzaneve.
La macchina è dotata di una coclea di spalamento, protetta da carter, che indirizza la neve in uno scivolo di scarico. La coclea è mossa dal motore che fornisce anche trazione alla macchina. La conduzione della macchina avviene tramite i comandi posizionati sul cruscotto. L'operatore è in grado di condurre la macchina e di azionare i comandi principali mantenendosi sempre in piedi, al posto di guida, dietro alla macchina.

3.1.1 Uso previsto

Questa macchina è progettata e costruita per la spalatura, sgombero ed espulsione della neve da marciapiedi, giardini, passi carrai e altre superfici a livello del suolo. Lo spazzaneve deve essere utilizzato esclusivamente per rimuovere la neve.

3.1.2 Uso improprio

Qualsiasi altro impiego, difforme da quelli sopra citati, può rivelarsi pericoloso e causare danni a persone e/o cose. Rientrano nell'uso improprio (come esempio, ma non solo):
- Utilizzare la macchina su superfici sopra il livello del suolo, come tetti di residenze, autori-messe, portici, o altre strutture o edifici.
- Azionare la coclea in presenza di elementi diversi dalla neve (ad esempio terra, erba, ciotoli, ecc.).
- Trainare o spingere carichi.
- Trasportare bambini o altri passeggeri.

IMPORTANTE *L'uso improprio della macchina comporta il decadimento della garanzia e il declino di ogni responsabilità del Costruttore, riversando sull'utilizzatore gli oneri derivanti da danni o lesioni proprie o a terzi.*

3.1.3 Tipologia di utente

Questa macchina è destinata all'utilizzo da parte di consumatori, cioè operatori non professionisti. È destinata ad un "uso hobbistico".

IMPORTANTE *La macchina dev'essere utilizzata da un solo operatore.*

3.2 SEGNALETICA DI SICUREZZA

Sulla macchina compaiono vari simboli (fig. 4). La loro funzione è quella di ricordare all'operatore i comportamenti da seguire per utilizzarla con l'attenzione e la cautela necessari.
Significato dei simboli:

ATTENZIONE!

ATTENZIONE! Leggere le istruzioni prima di utilizzare la macchina.

PERICOLO! Tenere mani e piedi lontano dalle parti rotanti.

PERICOLO! Espulsione di oggetti. Non orientare la bocchetta di espulsione verso gli astanti o animali.

PERICOLO! Girante in rotazione. Tenersi sempre lontani dall'apertura di scarico neve.

PERICOLO! Mantenere l'area di lavoro libera da persone, bambini e animali.

ATTENZIONE! Togliere la chiave e leggere le istruzioni prima di effettuare qualsiasi operazione di manutenzione o riparazione.

PERICOLO! Vietato introdurre le mani all'interno del canale di espulsione con coclea in movimento. Arrestare il motore prima di disintasare lo scivolo di scarico.

PERICOLO! Tenersi a distanza dalle superfici calde.

PERICOLO! I motori emettono monossido di carbonio. NON avviare la macchina in uno spazio chiuso.

PERICOLO! Il carburante è infiammabile ed esplosivo. Togliere la chiave di accensione e far raffreddare il motore prima di effettuare il rifornimento

PERICOLO! Rischio di incendio o esplosione. Non fumare, non utilizzare fiamme libere o fonti di accensione

PERICOLO! Indossare cuffie protettive.

PERICOLO! Indossare occhiali protettivi.

IMPORTANTE *Le etichette adesive rovinate o divenute illeggibili devono essere sostituite. Richiedere le nuove etichette al proprio centro di assistenza autorizzato.*

3.3 ETICHETTA DI IDENTIFICAZIONE

L'etichetta di identificazione riporta i seguenti dati (fig. 1):

1. Indirizzo del costruttore
2. Tipo di macchina
3. Livello di potenza acustica
4. Marchio di conformità CE
5. Giri di esercizio del motore
6. Potenza del motore
7. Cilindrata del motore
8. Mese/Anno di fabbricazione
9. Numero di matricola
10. Codice articolo

Trascrivere i dati di identificazione della macchina negli appositi spazi dell'etichetta riportata nel retro della copertina.

IMPORTANTE *Utilizzare i nomi di identificazione riportati sull'etichetta di identificazione prodotto.*

IMPORTANTE *Utilizzare i nomi di identificazione ogni volta che si contatta l'officina autorizzata*

IMPORTANTE *L'esempio della dichiarazione di conformità si trova nelle ultime pagine del manuale.*

3.4 COMPONENTI PRINCIPALI

La macchina è costituita dai seguenti componenti principali (fig. 1):

A. Telaio
B. Cruscotto
C. Motore
D. Serbatoio carburante
E. Spina per avviamento elettrico
F. Impugnatura per avviamento manuale
G. Deflettore
H. Scivolo di scarico
I. Paletta
J. Carter di protezione coclea
K. Coclea
L. Pattini di livellamento
M. Fari (Opzionali)
N. Ruote/Cingoli
O. Estensione coclea (Opzionale)

4. MONTAGGIO

Per motivi di magazzinaggio e trasporto, alcuni componenti della macchina non sono assemblati direttamente in fabbrica, ma devono essere montati dopo la rimozione dall'imballo, seguendo le istruzioni seguenti.

⚠ ***Lo sballaggio e il completamento del montaggio devono essere effettuati su una superficie piana e solida, con spazio sufficiente alla movimentazione della macchina e degli imballi, avvalendosi sempre degli attrezzi appropriati. Non utilizzare la macchina prima di aver portato a termine le indicazioni della sezione "MONTAGGIO".***

IMPORTANTE *La macchina viene fornita priva di olio motore e carburante.*

4.1 COMPONENTI PER IL MONTAGGIO

Nell'imballo sono compresi i componenti per il montaggio (fig. 3) elencati nella seguente tabella:

ST 526 S, ST 625, ST 665, ST 665 T, ST 726 T		
Pos.	Descrizione	Q.tà
A	Comando del cambio	1
B	Viterie di fissaggio comando del cambio	-
C	Distanziali con viti per fissaggio manico	2
D	Impugnature leve cambio e orientamento deflettore	2
E	Imbuto	1
F	Chiavetta di sicurezza	1
G	Scivolo di scarico	1
H	Viti e dadi autobloccanti	3 + 3

ST 767 H		
Pos.	Descrizione	Q.tà
A	Comando del cambio	1
B	Viterie di fissaggio comando del cambio	-
C	Distanziali con viti per fissaggio manico	2
D	Impugnatura leva cambio	1
E	Imbuto	1
F	Chiavetta di sicurezza	1
G	Scivolo di scarico	1
H	Viti e dadi autobloccanti	3 + 3
I	Estensione coclea	1
J	Viterie di fissaggio estensione coclea	4

4.1.1 Disimballaggio

1. Aprire l'imballo con cautela, con attenzione a non smarrire componenti
2. Consultare la documentazione inclusa nella scatola, comprese le presenti istruzioni.
3. Estrarre dalla scatola tutti i componenti non montati.
4. Estrarre lo spazzaneve dalla scatola.
5. Smaltire la scatola e gli imballi nel rispetto delle normative locali.

4.2 MONTAGGIO CAVI DI COMANDO AVANZAMENTO E COCLEA

Agganciare l'asola del cavo nell'apposito occhiello (fig. 5.A, fig 5.B).

NOTA *I cavi sono già premontati nel cruscotto.*

4.3 MONTAGGIO DEL MANICO

Il manico viene consegnato con il cruscotto già assemblato. Le viti per il montaggio del manico sulla macchina, le viti per fissaggio comando del cambio, la viteria per fissaggio scivolo di scarico e le impugnature della leva del cambio e della leva del deflettore sono consegnati in una confezione separata situata nell'imballo della macchina.
Montare come segue:

1. Avvicinare i due tubi di estremità del manico (fig. 6.A) al supporto (fig. 6.B).
2. Inserire i distanziali (fig. 6.C) e allinearli ai fori tenendo conto del diametro corretto (incavo minore verso esterno, incavo maggiore verso interno).
3. Inserire nei fori le viti, le rondelle e i dadi e bloccarli.

4.3.1 Montaggio delle impugnature delle leve

Avvitare ciascuna impugnatura nelle aste filettate delle leve (fig. 7).
Portare a chiusura il dado di fissaggio.

4.4 MONTAGGIO COMANDO DEL CAMBIO

1. Inserire lo snodo (fig. 8.A) del comando del cambio nel foro della leva (fig. 8.B) per collegarla alla trasmissione e fissarla con il dado (fig. 8.C).
2. Avvicinare la parte superiore (fig. 8.D) del comando del cambio al foro della parte inferiore della leva del cambio e fissarlo inserendo il perno (fig. 8.E) e la coppiglia (preassemblati sulla leva del cambio) (fig. 8.F).

4.5 MONTAGGIO SCIVOLO DI SCARICO

1. Posizionare lo scivolo di scarico (fig. 9.A) sull'attacco a flangia (fig. 9.B) facendo coincidere i fori alla base dello scivolo.
2. Inserire le viti con le rondelle nei fori e fissare (fig. 9.C).

4.5.1 Connessione cavo di orientamento scivolo di scarico

Il cavo di orientamento ha lo scopo di collegare lo scivolo di scarico alla manovella di orientamento posta sul cruscotto, permettendo così di orientare lo scivolo nella direzione voluta.

1. Inserire il cavo (fig. 9.D) e fissare la ghiera sul sistema rotazione scivolo.

4.5.2 Montaggio cavo di orientamento del deflettore (ST 526 S, ST 625, ST 665, ST 665 T, ST 726 T)

Il cavo di orientamento del deflettore ha lo scopo di collegare il deflettore dello scivolo al comando posto sul cruscotto, permettendo così di alzarlo / abbassarlo per orientarlo nella direzione voluta.

1. Infilare l'estremità del filo di orientamento (fig. 10.C) sul perno (fig. 10.B).

2. Infilare sul perno la coppiglia e bloccare (fig. 10.D).
3. Infilare la vite registro (fig. 10.A) sull'alloggiamento (fig. 10.E) e chiudere il dado (fig. 10.A).
4. Far passare il cavo sul passacavo del tappo olio facendo attenzione a tenersi lontani dalla marmitta.

4.5.3 Fissaggio connettori di orientamento del deflettore e dello scivolo di scarico (ST 767 H)

Collegando i connettori elettrici di orientamento del deflettore e dello scivolo di scarico, si fornisce energia al sistema, permettendo così di orientare lo scivolo di scarico nella direzione voluta.

Fissare i connettori dell'alimentazione cruscotto (fig. 11.A), del cavo di orientamento del deflettore (fig.11.B) e dello scivolo di scarico (fig. 11.C) ai rispettivi innesti.
Far passare il cavo nel passacavo (fig. 11.D) presente dietro al motore.

4.6 MONTAGGIO ESTENSIONE COCLEA (ST 767 H)

L'estensione coclea permette di raccogliere una maggiore quantità di neve nella coclea, permettendo di ottimizzare e velocizzare il lavoro.

1. Posizionare l'estensione coclea sulla parte superiore della coclea, come indicato in figura (fig. 12.A).
2. Inserire nei fori le viti e i dadi e bloccarli (fig. 12.B).

4.7 PATTINI DI LIVELLAMENTO

I pattini servono per regolare la distanza della coclea dal terreno in modo da salvaguardarla.
La macchina è fornita di 2 tipi di pattini:
- in metallo: da utilizzare quando si lavora su terreni duri o irregolari, che potrebbero rovinare i pattini, per esempio asfalto o vialetti in ghiaia (fig. 13.B).
- in plastica: da utilizzare quando si lavora su terreni più morbidi, che non danneggiano i pattini, come giardini o vialetti (fig.13.C).

Per montarli:
1. Allentare le viti (fig. 13.A).

Alzare / abbassare i pattini (fig. 13.B, 13.C).
2. Fissare le viti.

Verificare che i pattini siano regolati allo stesso livello su entrambi i lati.

5. COMANDI DI CONTROLLO

5.1 CHIAVE DI ACCENSIONE

Consente l'arresto e l'avviamento del motore. La chiave di accensione ha due posizioni (fig. 15.A):

1. Chiave estratta - OFF - il motore si arresta e non può essere avviato.
2. Chiave inserita - ON - il motore può essere avviato e messo in funzione.

IMPORTANTE *Il motore non si avvia se la chiave di sicurezza non è inserita completamente. In alcuni modelli è necessario anche ruotare la chiave in senso orario per consentire l'avviamento.*

5.2 RUBINETTO DEL CARBURANTE

L'apertura del rubinetto del carburante consente l'erogazione del carburante (fig. 15.B).

1. senso antiorario - aperto.
2. senso orario - chiuso.

5.3 COMANDO ACCELERATORE

Regola il numero dei giri del motore.

Le posizioni, indicate dalla targhetta, corrispondono a (fig. 15.C):

1. **Pieno regime.** Da utilizzare sempre per l'avvio della macchina e durante il funzionamento.

2. **Minimo.** si utilizza quando il motore è sufficientemente caldo durante le fasi di stazionamento.

STOP

3. **Posizione di arresto (se presente).** La macchina si ferma immediatamente.

4. **Posizione intermedia (se presente).** Spostando la leva dell'acceleratore verso lepre / tartaruga si può aumentare / diminuire la velocità e scegliere quella più adatta alle esigenze di lavoro (neve alta, terreno sconnesso, ecc.).

5.4 COMANDO CHOKE

Si utilizza per l'accensione del motore a freddo. Il comando choke presenta due posizioni (fig. 15.D):

Il choke è innestato (per la partenza a freddo).

Il choke è disinnestato (normale funzionamento e partenza a caldo).

5.5 ADESCATORE

Premendo il comando in gomma dell'adescatore si inietta carburante nel collettore di aspirazione del carburatore, facilitando così l'avvio del motore a freddo (fig. 15.L).

5.6 IMPUGNATURA DI AVVIAMENTO MANUALE

Consente l'avvio manuale del motore (fig. 15.H).

5.7 COMANDO DI AVVIAMENTO ELETTRICO

Consente l'avvio elettrico del motore (fig. 15.M) quando la macchina è collegata alla rete elettrica tramite l'apposita spina a tre poli provvista di messa a terra (fig. 15.G).

5.8 COMANDO DI AVANZAMENTO

Consente l'avanzamento della macchina.

1. Abbassare il comando (fig. 14.D) fino a farlo aderire all'impugnatura per avanzare.
2. Rilasciare il comando per fermare l'avanzamento della macchina.

5.9 LEVA DELLO STERZO

La leva di sterzo apre un sistema a bloccaggio differenziale per una sterzata più agevole della macchina.

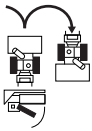

Per svoltare a destra, premere la leva (fig. 14.H) e contemporaneamente direzionare la macchina verso destra. La spinta impressa alla macchina determina il blocco della ruota o del cingolo destro, permettendo la sterzata a destra.

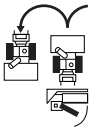

Per svoltare verso sinistra, premere la leva (fig. 14.I) e contemporaneamente direzionare la macchina verso sinistra. La spinta impressa alla macchina determina il blocco della ruota o del cingolo sinistro, permettendo la sterzata a sinistra.

NOTA *La sterzata senza l'utilizzo della leva risulta più difficoltosa.*

NOTA *La sterzata senza l'utilizzo della leva può provocare l'uscita del cingolo.*

5.10 COMANDO COCLEA

Aziona la rotazione della coclea.
- Per azionare la rotazione della coclea abbassare il comando (fig. 14.C) fino a farlo aderire all'impugnatura.
- Se il comando coclea viene azionato singolarmente, al suo rilascio la rotazione della coclea si arresta e la leva torna automaticamente nella posizione iniziale.

Se il comando coclea viene azionato assieme al comando di avanzamento, al suo rilascio rimane inserito. Si disattiva solo rilasciando anche il comando di avanzamento (fig. 14.D).

5.11 LEVA DEL CAMBIO

La macchina è dotata di cambio azionabile da una leva (fig. 14.A):
- 6 marce per la regolazione della velocità di avanzamento.
- 2 marce per la regolazione della velocità in retromarcia.

5.12 ORIENTAMENTO DI SCIVOLO E DEFLETTORE (VERSIONE MANOPOLA)

La rotazione dello scivolo di scarico è regolata tramite manopola che permette di orientare lo scarico della neve nella direzione desiderata.
- Ruotare la manopola (fig. 14.E) in senso orario / antiorario per orientare lo scivolo.

L'alto e il basso del deflettore è comandato dall'apposita leva (fig. 14.B). Muovere la leva avanti / indietro per abbassare / alzare il deflettore.
- **Leva tutta in avanti =** deflettore basso.
- **Leva tutta indietro =** deflettore alto.

5.13 ORIENTAMENTO ELETTRICO DI SCIVOLO E DEFLETTORE (VERSIONE PULSANTI)

Permette di orientare lo scarico della neve nella direzione desiderata.
- Premere il pulsante (fig. 14.L) avanti e indietro per orientare il deflettore (fig. 1.G).
- Premere il pulsante (fig. 14.M) a destra / sinistra per orientare lo scivolo di scarico (fig. 1.H).

5.14 INTERRUTTORI FARI E RISCALDAMENTO IMPUGNATURA (OPZIONALI)

Per accendere i fari portare l'interruttore in posizione I (fig. 14.F).
- **Fari accesi =** interruttore in posizione I.

Per avviare il riscaldamento dell'impugnatura portare l'interruttore in posizione I (fig. 14.G).
- **Riscaldamento acceso =** interruttore in posizione I.

5.15 PEDALE DI SOLLEVAMENTO

Pedale (fig. 16.A) per la regolazione dell'altezza di lavoro della coclea:

- **Pos. 1 -** completamente sollevata. E' utilizzata per il trasferimento della macchina.
- **Pos. 2 -** lavoro. La coclea viene portata in posizione intermedia. Si utilizza in condizioni di lavoro normali.
- **Pos. 3 -** aderente al terreno. La coclea è completamente abbassata e aderente al terreno. La parte anteriore dei cingoli rimane sollevata da terra. Viene utilizzata in condizioni particolari (es. neve ghiacciata).

Per regolare l'altezza della coclea procedere come di seguito descritto:
- Con entrambe le mani impugnare le manopole di guida.
- Premere il pedale e contemporaneamente sollevare / abbassare la macchina in base alla posizione da impostare.
- Rilascio il pedale: la macchina si blocca nella posizione scelta.

6. USO DELLA MACCHINA

⚠ ***Le norme di sicurezza da seguire durante l'uso della macchina sono descritte al cap. 2. Rispettare scrupolosamente tali indicazioni per non incorrere in gravi rischi o pericoli.***

6.1 OPERAZIONI PRELIMINARI

Prima di utilizzare la macchina controllare la presenza di carburante ed il livello dell'olio. Per le modalità e precauzioni sul rifornimento di carburante e il rabbocco di olio (vedi par. 7.2 e par. 7.3).

Prima di utilizzare la macchina regolare l'altezza dei pattini per adattare la macchina alle condizioni del terreno (vedi par. 4.7).

6.2 CONTROLLI DI SICUREZZA

Assicurarsi di averne appreso i contenuti prima di procedere. Eseguire inoltre i seguenti controlli di sicurezza e verificare che i risultati corrispondano a quanto riportato nelle tabelle.

⚠ ***Effettuare sempre i controlli di sicurezza prima dell'uso.***

6.2.1 Controllo generale

Oggetto	Risultato
Impianto del carburante e connessioni.	Nessuna perdita.
Cavi elettrici.	Tutto l'isolamento intatto. Nessun danno meccanico.
Circuito dell'olio	Nessuna perdita. Nessun danno.
Guida di prova	Nessuna vibrazione anomala. Nessun suono anomalo.

6.2.2 Test di funzionamento trazione e coclea

Azione	Risultato
Avviare la macchina (par. 6.3)	Le ruote e la coclea devono rimanere fermi.
Test di funzionamento trazione	
Premere il comando di avanzamento (fig. 14.D).	Le ruote fanno avanzare lo spazzaneve.
Rilasciare il comando di avanzamento (fig. 14.D).	Le ruote si arrestano.

Azione	Risultato
Test di funzionamento coclea	
Premere il comando coclea (fig. 14.C)	La coclea inizia a ruotare.
Rilasciare il comando coclea.	La coclea si arresta
Test di funzionamento coclea e ruote	
Tenendo premuto il comando di avanzamento (fig. 14.D), premere il comando coclea (fig. 14.C).	Le ruote fanno avanzare lo spazzaneve e la coclea gira.
Rilasciare il comando coclea (fig. 14.C).	Le ruote girano e la coclea continua a girare.
Rilasciare il comando di avanzamento (fig. 14.D).	Le ruote si bloccano e la coclea si arresta.

⚠ ***Se uno qualsiasi dei risultati si discosta da quanto indicato nelle seguenti tabelle, non è possibile utilizzare la macchina! Consegnare la macchina ad un centro di assistenza per i controlli del caso e per la riparazione.***

6.3 AVVIAMENTO / LAVORO

1. Aprire il rubinetto del carburante (fig. 15.B).
2. Inserire la chiave di sicurezza e ruotarla in senso orario dove indicato (fig. 15.A).

6.3.1 Partenza a freddo

1. Portare l'acceleratore su pieno regime (fig. 15.C).
2. Innestare il choke (fig. 15.D).
3. Premere il comando dell'adescatore (fig. 15.L) due o tre volte. Assicurarsi che il foro sia coperto dal dito quando si preme il comando.
4. Avviare con il comando elettrico (par. 6.3.4) o manuale (par. 6.3.3).
5. Disinnestare il choke (fig. 15.D).

IMPORTANTE *Prima di operare con la macchina, attendere qualche minuto per permettere all'olio di scaldarsi.*

6.3.2 Partenza a caldo

1. Portare l'acceleratore su pieno regime (fig. 15.C).
2. Verificare che il choke sia disinnestato (fig. 15.D).
3. Avviare con il comando elettrico o manuale (vedi seguito).

IMPORTANTE *Nella partenza a caldo non premere l'adescatore.*

6.3.3 Avvio manuale

Per avviare manualmente il motore, tirare lentamente l'impugnatura (fig. 15.H) verso l'esterno finché si percepisce una certa resistenza. A quel punto tirare con forza e accompagnare l'impugnatura nel rilascio. Ripetere l'operazione fino all'avvio del motore.

NOTA *Non eseguire più di 3/4 tentativi altrimenti si rischia di ingolfare il motore. Verificare le possibili cause di mancato avviamento nella "Tabella identificazione inconvenienti".*

6.3.4 Avvio elettrico

⚠ ***Accertarsi che l'impianto di alimentazione sia provvisto di messa a terra e salvavita.***

1. Inserire la spina del cavo di alimentazione (fig. 15.G) ad una presa di alimentazione da 230V.
2. Premere il pulsante di avviamento per avviare il motore.
3. Una volta avviato il motore, togliere la spina dalla presa di alimentazione.

6.3.5 Lavoro

Per operare con la macchina procedere come di seguito descritto:
- Tramite l'apposito comando orientare lo scivolo e il deflettore (fig. 1.G).
- Per aumentare la lunghezza del getto di neve, orientare il deflettore verso l'alto.
- Per diminuire la lunghezza del getto di neve, orientare il deflettore verso il basso.
- Impostare la marcia in funzione del percorso, della quantità di neve.
- Premere il comando coclea (fig. 14.C) per attivare la rotazione della coclea davanti.
- Premere il comando di avanzamento (fig. 14.D) per azionare la trazione.

NOTA *Utilizzare sempre il motore a pieno regime durante l'impiego della macchina.*

6.3.6 Sterzata

La sterzata avviene in modo diverso in base al modello di spazzaneve.

ST 526 S, ST 625, ST 665 — Indirizzando la macchine verso la direzione desiderata.

Nei modelli con “diff-lock release” la sterzata risulta facilitata (vedi tabella dati tecnici).

ST 665 T, ST 726 T, ST 767 H — Premere le leve dello sterzo destra o sinistra (fig. 14.H, fig 14.I) per sterzare a destra o sinistra.

6.3.7 Cambio di marcia

Il cambio di marcia avviene in modo diverso in base al modello di spazzaneve.

ST 526 S, ST 625, ST 665, ST 665 T, ST 726 T — Il cambio di marcia va effettuato a macchina ferma.
Per cambiare marcia procedere come di seguito descritto:

- Fermare la macchina rilasciando il comando di avanzamento (fig. 14.D) e il comando coclea (fig. 14.C).
- Spostare la leva del cambio (fig. 14.A) nella posizione desiderata.
- Ricominciare il normale lavoro.

IMPORTANTE *Il cambio di marcia con la macchina in movimento provoca danni al sistema di trasmissione.*

ST 767 H — Il cambio di marcia va effettuato in movimento.
Per cambiare marcia procedere come di seguito descritto:

- Durante il normale lavoro spostare la leva del cambio nella posizione desiderata (fig. 14.A).

IMPORTANTE *Il cambio di marcia con la macchina ferma può risultare più difficoltoso.*

6.4 ARRESTO

Per arrestare la macchina rilasciare il comando coclea (fig. 14.C) e il comando avanzamento (fig. 14.D).

Per spegnere la macchina, procedere con una delle seguenti modalità:

- Estrarre o girare la chiave di sicurezza (fig. 15.A).
- Portare l’acceleratore (fig. 15.C) in posizione di arresto.

⚠ ***Il rubinetto del carburante deve sempre essere chiuso quando la macchina non è in funzione.***

⚠ ***Il motore potrebbe essere molto caldo subito dopo lo spegnimento. Non toccare la marmitta o le parti adiacenti. Vi è il pericolo di ustioni.***

IMPORTANTE *Se ci si deve allontanare dalla macchina, estrarre sempre la chiave di sicurezza (fig. 15.A).*

6.5 CONSIGLI PER L’UTILIZZO

- La rimozione della neve risulta più efficace quando è ancora fresca. Ripassare sulle zone già pulite per rimuovere i residui di neve
- Se possibile, espellere la neve nella direzione del vento. Controllare la distanza e la direzione del getto della neve espulsa.
- In presenza di vento forte abbassare il deflettore in modo da dirigere verso il terreno la neve scaricata, riducendo le probabilità che il vento la trasporti in zone improprie.
- Al termine del lavoro, lasciare in moto la macchina per qualche minuto, per evitare la formazione di ghiaccio nella bocchetta di espulsione.
- Mantenere sempre una velocità adatta alle condizioni della neve, regolandola in modo che la neve venga espulsa con un flusso costante.
- Ridurre i giri del motore prima di fermarlo.

6.6 DOPO L’UTILIZZO

- Effettuare la pulizia (par. 7.4).
- Muovere tutti i comandi in avanti e indietro più volte.
- Verificare che il choke sia innestato.
- Controllare che non ci siano componenti allentati o danneggiati. Se necessario, sostituire i componenti danneggiati e serrare.eventuali viti e bulloni allentati.

⚠ ***Non coprire la macchina finché il motore e la marmitta sono ancora caldi.***

7. MANUTENZIONE

7.1 GENERALITÀ

IMPORTANTE *Le norme di sicurezza da seguire durante le operazioni di manutenzione sono descritte al par. 2.4.*

⚠ ***Tutti i controlli e gli interventi di manutenzione devono essere effettuati a macchina ferma e motore spento. Togliere la chiave e leggere le relative istruzioni prima di iniziare qualsiasi intervento di pulizia o manutenzione.***

⚠ ***Indossare indumenti adeguati, guanti ed occhiali prima di effettuare manutenzioni.***

- Le frequenze ed i tipi di intervento sono riassunti nella "Tabella manutenzioni". La tabella ha lo scopo di aiutarvi a mantenere in efficienza e sicurezza la vostra macchina. In essa sono richiamati i principali interventi e la periodicità prevista per ciascuno di essi. Eseguire la relativa azione a seconda della prima scadenza che si verifica.
- L'utilizzo di ricambi e accessori non originali potrebbe avere effetti negativi sul funzionamento e sulla sicurezza della macchina. Il costruttore declina qualsiasi responsabilità in caso di danni o lesioni causati da detti prodotti.
- I ricambi originali vengono forniti dalle officine di assistenza e dai rivenditori autorizzati.

IMPORTANTE *Tutte le operazioni di manutenzione e di regolazione non descritte in questo manuale devono essere eseguite dal vostro Rivenditore o da un Centro specializzato.*

7.2 RIFORNIMENTO DI CARBURANTE

Per rifornire il carburante:
1. Svitare tappo di chiusura serbatoio (fig. 15.E) e rimuoverlo.
2. Inserire l'imbuto (fig. 15.I).
3. Rifornire con il carburante e togliere l'imbuto (fig. 15.I).
4. Al termine del rifornimento avvitare bene il tappo del carburante (fig. 15.E) e pulire eventuali fuoriuscite.

NOTA *Non riempire il serbatoio di carburante fino all'orlo.*

NOTA *Usare solo il carburante indicato nella tabella dati tecnici. Non utilizzare altri tipi di carburante. È possibile utilizzare carburanti ecologici, quali la benzina alchilata. La composizione di questa benzina ha un impatto minore su persone e ambiente. Non sono segnalati effetti negativi collegabili all'uso delle stesse. Tuttavia in commercio esistono tipi di benzina alchilata per le quali non è possibile dare indicazioni precise in merito al loro utilizzo. Per maggiori informazioni si consiglia di consultare le istruzioni e i dati forniti dal produttore di benzina alchilata.*

NOTA *Il carburante è deperibile e non deve rimanere nel serbatoio per un periodo superiore a 30 giorni. Prima del rimessaggio per un lungo periodo, caricare nel serbatoio una quantità di carburante sufficiente a portare a termine l'ultimo utilizzo (cap. 8).*

7.3 CONTROLLO / RABBOCCO OLIO MOTORE

⚠ ***Controllare il livello dell'olio prima di ogni uso.***

NOTA *La macchina viene consegnata all'utilizzatore senza olio motore.*

7.3.1 Controllo / rabbocco

Procedura:
- Mettere la macchina in piano per il controllo.
- Pulire attorno al tappo (fig. 15.F). Svitarla ed estrarla. Pulire l'asta.
- Infilare l'asta completamente senza avvitarla in posizione.
- Estrarre nuovamente l'asta. Controllare il livello dell'olio.
- Svitare il tappo di carico dell'olio (fig. 15.K).
- Rabboccare, se il livello risulta inferiore al segno "L" (fig. 17).
- Per la corretta procedura di sostituzione vedi par. 7.3.2

⚠ ***Non eccedere nel riempimento, ciò potrebbe causare il surriscaldamento del motore. Se il livello supera il livello "H", drenare fino a raggiungere il livello corretto.***

NOTA *Per il tipo di olio da usare vedere "Tabella dati tecnici".*

7.3.2 Sostituzione

⚠ ***L'olio motore potrebbe essere molto caldo se viene tolto immediatamente dopo aver spento il motore. Lasciare quindi raffreddare il motore per alcuni minuti prima di togliere l'olio.***

Sostituire l'olio motore con le frequenze indicate nella "Tabella manutenzioni". Cambiare l'olio più spesso se il motore deve funzionare in condizioni difficili. Procedere come di seguito descritto:

1. Posizionare la macchina su una superficie piana.
2. Posizionare un recipiente di raccolta in corrispondenza del tubo di scarico.
3. Togliere il tappo di carico (fig. 15.K).
4. Togliere il tappo di scarico (fig. 15.J).
5. Raccogliere l'olio nel recipiente.
6. Riavvitare il tappo di scarico dell'olio.
7. Pulire eventuali fuoriuscite di olio.
8. Riempire con olio nuovo. Per la quantità di olio vedere **"Tabella dati tecnici"**.
9. Ad ogni rifornimento, avviare il motore e procedere al minimo per 30 secondi.
10. Controllare che non vi siano perdite d'olio.
11. Spegnere il motore. Attendere 30 secondi e controllare nuovamente il livello dell'olio. Se necessario vedere anche "controllo/rabbocco" (par. 7.3.1).

IMPORTANTE *Consegnare l'olio per lo smaltimento in conformità con le normative locali.*

7.4 PULIZIA

⚠ ***Effettuare le operazioni di pulizia a macchina spenta. Non tentare di rimuovere la neve dallo scarico senza prima aver:***
- ***Rilasciato il comando coclea.***
- ***Spento il motore.***
- ***Rimosso la chiave di accensione.***

Pulire sempre la macchina dopo l'uso. Per la pulizia, attenersi alle istruzioni seguenti:
- Utilizzare la paletta (fig. 1.I) per la pulizia dello scivolo di scarico e per la pulizia della macchina dai residui di neve.
- Pulire il motore con una spazzola e/o aria compressa.
- Non spruzzare acqua direttamente sul motore.
- Dopo la pulizia con acqua, avviare la macchina e la coclea per rimuovere l'acqua che altrimenti potrebbe penetrare nei cuscinetti e provocare danni.

IMPORTANTE *Non utilizzare mai acqua ad alta pressione. Potrebbe danneggiare i componenti elettrici.*

7.5 CANDELA

Per operazioni sulla candela rivolgersi a un Rivenditore o Centro di assistenza autorizzato. Consultare la tabella manutenzioni e la tabella identificazione inconvienti per gli interventi relativi alla candela.

7.6 CARBURATORE

Il carburatore è pre-regolato dal produttore. Consultare la tabella identificazione inconvienti per verificare quando è necessario intervenire sul carburatore (cap. 12).

7.7 DADI E VITI DI FISSAGGIO

- Mantenere serrati dadi e viti, per essere certi che la macchina sia sempre in condizioni sicure di funzionamento.
- Controllare regolarmente che i dadi di fissaggio dello scivolo di scarico siano serrati correttamente.

7.8 ALBERO DELLA COCLEA

Per agevolare la rotazione della coclea, è consigliato ingrassare periodicamente i fori sull'albero della coclea utilizzando un ingrassatore a siringa.
Per ingrassare:
- Rimuovere le viti svitando i dadi autobloccanti (fig. 18.A).
- Ingrassare i fori e ruotare la coclea sull'albero alcune volte per permettere al grasso di scorrere all'interno dell'albero.
- Riposizionare le viti e i dadi (fig. 18.A).

8. RIMESSAGGIO

Quando la macchina deve essere rimessata per un periodo superiore a 30 giorni:

1. Svuotare il circuito di alimentazione del carburante:
   - Chiudere il rubinetto del carburante (fig. 15.B).
   - Avviare il motore della macchina e lasciarlo in moto fino a quando si arresta per esaurimento del carburante.
2. Cambiare l'olio motore se l'operazione non è già stata effettuata nei tre mesi precedenti.
3. Pulire accuratamente lo spazzaneve.
4. Verificare che lo spazzaneve non presenti danni. Se necessario, eseguire delle riparazioni.
5. Se la vernice è danneggiata, ritoccarla per prevenire la ruggine.
6. Proteggere le superfici metalliche esposte alla ruggine.
7. Rimessare lo spazzaneve in un ambiente chiuso, se possibile.

9. ASSISTENZA E RIPARAZIONI

Questo manuale fornisce tutte le indicazioni necessarie per la conduzione della macchina e per una corretta manutenzione di base eseguibile dall'utilizzatore. Tutti gli interventi di regolazione e manutenzione non descritti in questo manuale devono essere eseguiti presso il vostro Rivenditore o un Centro specializzato, che dispone delle conoscenze e delle attrezzature necessarie affinché il lavoro sia correttamente eseguito, mantenendo il grado di sicurezza e le condizioni originali della macchina.
Operazioni eseguite presso strutture inadeguate o da persone non qualificate comportano in decadimento di ogni forma di Garanzia e di ogni obbligo o responsabilità del Costruttore.

- Solo le officine di assistenza autorizzate possono effettuare le riparazioni e la manutenzione in garanzia.
- Le officine di assistenza autorizzate utilizzano esclusivamente ricambi originali. I ricambi e gli accessori originali sono stati sviluppati appositamente per le macchine.
- I ricambi e gli accessori non originali non sono approvati, l'impiego di ricambi ed accessori non originali fa decadere la garanzia.
- Si raccomanda di affidare la macchina una volta all'anno ad un'officina di assistenza autorizzata per la manutenzione, l'assistenza e il controllo dei dispositivi di sicurezza.

10. COPERTURA DELLA GARANZIA

La garanzia copre tutti i difetti dei materiali e di fabbricazione. L'utilizzatore dovrà seguire attentamente tutte le istruzioni fornite nella documentazione allegata.
La garanzia non copre i danni dovuti a:
- Mancata familiarizzazione con la documentazione di accompagnamento.
- Disattenzione.
- Uso e montaggio impropri o non consentiti.
- Utilizzo di pezzi di ricambio non originali.
- Utilizzo di accessori non forniti o non approvati dal costruttore.

La garanzia non copre inoltre:
- La normale usura di materiali di consumo come cinghie di trasmissione, trivelle, fari, ruote, bulloni di sicurezza e fili.
- Normale usura.
- Motori. Sono coperti dalle garanzie del produttore del motore nei termini e nelle condizioni specificati.

L'acquirente è protetto dalle proprie leggi nazionali. I diritti dell'acquirente previsti dalle proprie leggi nazionali non sono in alcun modo limitati dalla presente garanzia.

11. TABELLA MANUTENZIONI

Intervento	Periodicità		Paragrafo
	Prima volta	Successivamente ogni	
MACCHINA			
Controllo di tutti i fissaggi	-	Prima di ogni uso	7.7
Controlli di sicurezza / Verifica dei comandi	-	Prima di ogni uso	6.2
Pulizia generale e controllo	-	Al termine di ogni uso	7.4
Pulizia dell'area di scarico	-	5 ore / dopo ogni uso	7.4
Lubrificazione albero di trasmissione	-	25 ore / dopo ogni stagione	***
Lubrificazione albero della coclea	-	10 ore / dopo ogni stagione	7.8
MOTORE			
Pulizia della candela	-	25 ore / dopo ogni stagione	***
Sostituzione candela	-	100 ore / dopo ogni stagione	***
Controllo/rabbocco livello olio motore	-	5 ore / dopo di ogni uso	7.3.1
Sostituzione olio motore	5 ore	50 ore / dopo ogni stagione	7.3.2

*** Interventi che devono essere eseguiti dal Vostro Rivenditore o da un Centro di assistenza autorizzato

12. IDENTIFICAZIONE INCONVENIENTI

INCONVENIENTE	CAUSA PROBABILE	RIMEDIO
1. Mancato avviamento	Chiave di accensione non inserita.	Inserire la chiave di accensione
	Mancanza di carburante	Riempire il serbatoio con carburante pulito e puro.
	Choke disinnestato	Innestare il choke.
	Adescatore non premuto	Premere l'adescatore
	Motore ingolfato	Attendere alcuni minuti prima di avviare. Non premere l'adescatore e disinnestare il choke.
	Filo della candela scollegato	Contattare il centro di assistenza autorizzato.
	Candela danneggiata	Contattare il centro di assistenza autorizzato.
	Carburante vecchio	Contattare il centro di assistenza autorizzato.
	Acqua nel carburante	Contattare il centro di assistenza autorizzato.
2. Perdita di potenza.	Espulsione di troppa neve	Ridurre la velocità
	Tappo serbatoio carburante coperto di ghiaccio o neve.	Rimuovere ghiaccio o neve da sopra e intorno al tappo del serbatoio.
	Silenziatore sporco o intasato	Contattare il centro di assistenza autorizzato.
3. Motore gira al minino o funziona in modo irregolare	Il choke è innestato	Disinnestare il choke.
	Carburante vecchio	Contattare il centro di assistenza autorizzato.
	Acqua nel carburante	Contattare il centro di assistenza autorizzato.
	Carburatore necessita di sostituzione	Contattare il centro di assistenza autorizzato
4. Vibrazioni eccessive	Parti allentate o coclea o girante danneggiati.	Serrare tutti i dispositivi di fissaggio. Sostituire le parti danneggiate c/o centro di assistenza autorizzato.
	Manico non posizionato correttamente.	Assicurarsi che il manico sia fissato nella sua posizione.
5. Perdita o rallentamento nell'espulsione neve	Scivolo di scarico ostruito.	Pulire lo scivolo di scarico.
	Coclea inceppata.	Rimuovere eventuali detriti o oggetti estranei dalla coclea.
6. Trazione non funzionante	Cavo di comando di azionamento della trazione non regolato correttamente.	Contattare il centro di assistenza autorizzato.

Se gli inconvenienti perdurano dopo aver applicato i rimedi descritti, contattare il vostro Rivenditore.

DICHIARAZIONE CE DI CONFORMITÁ (Istruzioni Originali)

(Direttiva Macchine 2006/42/CE, Allegato II, parte A)

1. **La Società**: ST. S.p.A. – Via del Lavoro, 6 – 31033 Castelfranco Veneto (TV) – Italy

2. Dichiara sotto la propria responsabilità, che la macchina: Spazzaneve condotto a piedi / spalatura-sgombero neve

a) Tipo / Modello Base — ST 625, ST 665, ST 665 T, ST 726 T, ST 767 H

b) Mese/Anno di costruzione

c) Matricola

d) Motore — a scoppio

3. É conforme alle specifiche delle direttive:

- MD: 2006/42/EC
  e) Ente Certificatore /
  f) Esame CE del tipo: /
- OND: 2000/14/EC, ANNEX V
  D. Lgs. 262/2002, ANNEX V (Italy)
  e) Ente Certificatore /
- EMCD: 2014/30/EU
- RoHS II: 2011/65/EU - 2015/863/EU

4. Riferimento alle Norme armonizzate:

ISO 8437-1:2019	EN ISO 14982:2009
ISO 8437-2:2019	EN 50581:2012
ISO 8437-4:2019	EN ISO 12100:2010

	ST 625	ST 665, ST 665T	ST 726 T	ST 767 H	
g) Livello di potenza sonora misurato	98,96	99,97	103,66	103,06	dB(A)
h) Livello di potenza sonora garantito	102	103	107	106	dB(A)
j) Potenza netta installata	5,2	6,2	7,8	9,0	kW

n) Persona autorizzata a costituire il Fascicolo Tecnico:

STIGA S.p.A.
Via del Lavoro, 6
31033 Castelfranco Veneto (TV)- Italia

o) Castelfranco V.to, 07.05.2020

CEO Stiga Group
Sean Robinson

EXAMPLE

DICHIARAZIONE CE DI CONFORMITÁ (Istruzioni Originali)

(Direttiva Macchine 2006/42/CE, Allegato II, parte A)

1. **La Società**: STIGA S.p.A. – Via del Lavoro, 6 – 31033 Castelfranco Veneto (TV) – Italy

2. Dichiara sotto la propria responsabilità, che la macchina: Spazzaneve condotto a piedi / spalatura-sgombero neve

a) Tipo / Modello Base — ST 526 S, ST 526 A

b) Mese/Anno di costruzione

c) Matricola

d) Motore — a scoppio

3. É conforme alle specifiche delle direttive:

- MD: 2006/42/EC
  e) Ente Certificatore /
  f) Esame CE del tipo: /
- OND: 2000/14/EC, ANNEX V
  D. Lgs. 262/2002, ANNEX V (Italy)
  e) Ente Certificatore /
- EMCD: 2014/30/EU
- RoHS II: 2011/65/EU - 2015/863/EU

4. Riferimento alle Norme armonizzate:

ISO 8437:1989+A1:1997
EN 50581:2012
EN 55012:2007+A1 :2009
EN 61000-6-1:2007

	ST 526 S	ST 526 A	
g) Livello di potenza sonora misurato	104	104	dB(A)
h) Livello di potenza sonora garantito	107	107	dB(A)
j) Potenza netta installata	5,0	4,64	kW

n) Persona autorizzata a costituire il Fascicolo Tecnico:

STIGA S.p.A.
Via del Lavoro, 6
31033 Castelfranco Veneto (TV)- Italia

o) Castelfranco V.to, 01.07.2019

Senior Vice President Chief Strategy Officer/CSO &
Chief Operating Officer

Sean Robinson

EXAMPLE

FR (Traduction de la notice originale)

Déclaration CE de Conformité
(Directive Machines 2006/42/CE, Annexe II, partie A)
1. La Société
2. Déclare sous sa propre responsabilité que la machine : Chasse-neige à conducteur à pied / raclage-débloyage neige
a) Type / Modèle de Base
b) Mois / Année de construction
c) Série
d) Moteur: moteur essence
3. Est conforme aux prescriptions des directives :
e) Organisme de certification
f) Examen CE du Type
4. Renvoi aux Normes harmonisées
g) Niveau de puissance sonore mesuré
h) Niveau de puissance sonore garanti
j) Puissance nette installée
n) Personne habilitée à établir le Dossier Technique :
o) Lieu et Date

EN (Translation of the original instruction)

EC Declaration of Conformity
(Machine Directive 2006/42/EC, Annex II, part A)
1. The Company
2. Herby declares under its own responsibility that the machine: Pedestrian controlled Snow thrower /
shoveling-removing snow
a) Type / Base Model
b) Month / Year of manufacture
c) Serial number
d) Engine: petrol
3. Conforms to directive specifications:
e) Certifying body
f) EC examination of Type
4. Reference to harmonised Standards
g) Sound power level measured
h) Sound power level guaranteed
j) Net power installed
n) Person authorised to create the Technical Folder:
o) Place and Date

DE (Übersetzung der Originalbetriebsanleitung)

EG-Konformitätserklärung
(Maschinenrichtlinie 2006/42/EG, Anhang II, Teil A)
1. Die Gesellschaft
2. Erklärt auf eigene Verantwortung, dass die Maschine: Handgeführter Schneeräumer / schneeschaufeln-räumung
a) Typ / Basismodell
b) Monat / Baujahr
c) Seriennummer
d) Motor: Verbrennungsmotor
3. Den Anforderungen der folgenden Richtlinien entspricht:
e) Zertifizierungsstelle
f) EG-Baumusterprüfung
4. Bezugnahme auf die harmonisierten Normen
g) Gemessener Schallleistungspegel
h) Garantierter Schallleistungspegel
j) Installierte Nettoleistung
n) Zur Verfassung der technischen Unterlagen befugte Person:
o) Ort und Datum

NO (Oversettelse av original bruksanvisning)

EF- Samsvarserklæring
(Maskindirektiv 2006/42/EF, Vedlegg II, del A)
1. Firmaet
2. Erklærer på eget ansvar at maskinen: Håndfert snøslynge /
Måking-rydding av sne
a) Type / Modell
b) Måned / Byggeår
c) Serienummer
d) Motor: forbrenningsmotor
3. Oppfyller kravene i direktivene:
e) Sertifiseringsorgan
f) EF-typeprøving
4. Henvisning til harmoniserte standarder
g) Målt lydeffektnivå
h) Garantert lydeffektnivå
j) Installert nettoeffekt
n) Person som har fullmakt til å utfordige teknisk dokumentasjon:
o) Sted og dato

SV (Översättning av bruksanvisning i original)

EG-försäkran om överensstämmelse
(Maskindirektiv 2006/42/EG, bilaga II, del A)
1. Företaget
2. Försäkrar på eget ansvar att maskinen Förarledd snöslunga,
snöplogning/röjning
a) Typ / Basmodell
b) Månad / Tillverkningsår
c) Serienummer
d) Motor: förbränningsmotor
3. Överensstämmer med föreskrifterna i direktiven:
e) Intygsorgan, Anmält organ
f) EG typgodkännande
4. Referens till harmoniserade standarder
g) Uppmätt ljudeffektnivå
h) Garanterad ljudeffektnivå
j) Installerad nettoeffekt
n) Auktoriserad person för upprättandet av den tekniska dokumentationen:
o) Ort och datum

DA (Oversættelse af den originale brugsanvisning)

EF-overensstemmelseserklæring
(Maskindirektiv 2006/42/EF, bilag II, del A)
1. Firmaet
2. Erklærer på eget ansvar, at maskinen: Sneslynge betjent af gående personer, plejning/rydning af sne
a) Type / Model
b) Måned / Konstruktionsår
c) Serienummer
d) Motor: forbrændingsmotor
3. Er i overensstemmelse med specifikationerne i følge direktiverne:
e) Certificeringsorgan
f) EF-typeafprøvning
4. Henvisning til harmoniserede standarder
g) Målt lydeffektniveau
h) Garanteret lydeffektniveau
j) Installeret nettoeffekt
n) Person, der har bemyndigelse til at udarbejde det tekniske dossier:
o) Sted og dato

NL (Vertaling van de oorspronkelijke gebruiksaanwijzing)

EG-verklaring van overeenstemming
(Richtlijn Machines 2006/42/CE, Bijlage II, deel A)
1. Het bedrijf
2. Verklaart onder zijn eigen verantwoordelijkheid dat de machine: Loopend bediende sneeuwruimer /
sneeuw schuiven-ruimen
a) Type / Basismodel
b) Maand / Bouwjaar
c) Serienummer
d) Motor: benzinemotor
3. Voldoet aan de specificaties van de richtlijnen:
e) Certificatie-instituut
f) EG-onderzoek van het Type
4. Verwijzing naar de Geharmoniseerde normen
g) Gemeten niveau van geluidsvermogen
h) Gegarandeerd niveau van geluidsvermogen
j) Netto geïnstalleerd vermogen
n) Bevoegd persoon voor het opstellen van het Technisch Dossier
o) Plaats en Datum

PT (Tradução do manual original)

Declaração CE de Conformidade
(Directiva de Máquinas 2006/42/CE, Anexo II, parte A)
1. A Empresa
2. Declara sob a própria responsabilidade que a máquina: Soprador de neve para operador apeado /
remoção com pá-remoção da neve
a) Tipo / Modelo Base
b) Mês / Ano de fabricação
c) Matrícula
d) Motor: motor de explosão
3. Cumpre com las especificaciones de las directivas:
e) Orgão certificador
f) Exame CE do Tipo
4. Referencia a las Normas armonizadas
g) Nivel de potencia sonora medido
h) Nivel de potencia sonora garantizado
j) Potencia neta instalada
n) Persona autorizada a realizar el Manual Técnico:
o) Lugar y Fecha

FI (Alkuperäisten ohjeiden käännös)

EY-VAATIMUSTENMUKAISUUSVAKUUTUS
(Koneidirektiivi 2006/42/EY, Liite II, osa A)
1. Yritys
2. Vakuuttaa omalla vastuullaan, että kone: Käsivälan ohjattava lumilinko,
lumenluontoipoisto
a) Tyypin / Perusmalli
b) Kuukausi /Valmistusvuosi
c) Sarjanumero
d) Moottori : räjähdysmoottori
3. On yhtenemäkäinen seuraavien direktiivien asettamien vaatimusten kanssa:
e) Sertifiointityttys
f) EY-tyyppitarkastus
4. Viittaus harmonisoituihin standardeihin
g) Mitattu äänitehotaso
h) Taattu äänitehotaso
j) Asennettu nettoteho
ilmastointikone-Niitokone / maan ilmaus/haraus
n) Teknisen asiakirjojen laatimiseen valtuutettu henkilö:
o) Paikka ja päivämäärä

CS (Překlad původního návodu k používání)

ES – Prohlášení o shodě
(Směrnice o Strojních zařízeních 2006/42/ES, Příloha II, část A)
1. Společnost
2. Prohlašuje na vlastní odpovědnost, že stroj: Ručně vedená sněhová fréza,
odhrnování / úklid sněhu
a) Typ / Základní model
b) Měsíc / Rok výroby
c) Výrobní číslo
d) Motor: spalovací motor
3. Je ve shodě s nařízeními směrnic:
e) Certifikační orgán
f) ES zkouška Typu
4. Odkazy na Harmonizovaná normy
g) Naměřená úroveň akustického výkonu
h) Zaručená úroveň akustického výkonu
j) Čistý instalovaný výkon
n) Osoba autorizovaná pro vytvoření Technického spisu:
o) Místo a Datum

PL (Tłumaczenie instrukcji oryginalnej)

Deklaracja zgodności WE
(Dyrektywa maszynowa 2006/42/WE, Załącznik II, część A)
1. Spółka
2. Oświadcza na własną odpowiedzialność, że maszyna: Odśnieżarka prowadzona przez operatora pieszego,
a) Typ / Model podstawowy
b) Miesiąc / Rok produkcji
c) Numer seryjny
d) Silnik: silnik z zapłonie iskrowym
3. Spełnia podstawowe wymogi następujących Dyrektyw:
e) Jednostka certyfikująca
f) Badanie typu WE
4. Odniesienie do Norm zharmonizowanych
g) Zmierzony poziom mocy akustycznej
h) Gwarantowany poziom mocy akustycznej
j) Moc zainstalowana netto
n) Osoba upoważniona do zredagowania Dokumentacji technicznej:
o) Miejscowość i data

EL (Μετάφραση του πρωτοτύπου των οδηγιών χρήσης)

ΕΚ-Δήλωση συμμόρφωσης
(Οδηγία Μηχανών 2006/42/CE, Παράρτημα II, μέρος Α)
1. Η Εταιρία
2. Δηλώνει υπεύθυνα ότι η μηχανή: Εκχιονιστήρας πεζού χειριστή / Φτυάρισμα-σπυρωτιά χιονιού
a) Τύπος / Βασικό Μοντέλο
b) Μήνας / Έτος κατασκευής
c) Αριθμός μητρώου
d) Κινητήρας: κινητήρας εσωτερικής ανάμιξης
3. Συμμορφώνεται με τις προδιαγραφές της οδηγίας:
e) Οργανισμός πιστοποίησης
f) Εξέταση CE του Τύπου
4. Αναφορά στους Κανονισμούς εναρμόνισης
g) Στάθμη μέτρησης ακουστικής ισχύος
h) Στάθμη εγγυημένης ακουστικής ισχύος
j) Καθαρή εγκατεστημένη ισχύς
n) Εξουσιοδοτημένο άτομο για την κατάρτιση του Τεχνικού Φακέλου:
o) Τόπος και Χρόνος

TR (Orijinal Talimatların Tercümesi)

AT Uygunluk Beyanı
(2006/42/CE Makine Direktifi, Ek II, bölüm A)
1. Şirket
2. Sahsi sorumluluğu altında aşağıdaki makinenin: Ayak kumandalı kar temizleme makinesi /
kar küreme-giderme
a) Tip / Standart model
b) Üretimin Ay / yıl
c) Sicil numarası
d) Motor: pattamalı motor
3. Aşağıdaki direktiflerin özelliklerine uygun olduğunu beyan etmektedir:
e) Sertifikasyon kurum
f) ... Tipi CE incelemesi
4. Harmonize standartlara atıf
g) Ölçülen ses gücü seviyesi
h) Garanti edilen ses güç seviyesi
j) Kurulu net güç
n) Teknik Dosyayı oluşturmaya yetkili kişi:
o) Yer ve Tarih

MK (Превод на оригиналните упатства)

Декларација за усогласеност со ЕУ
(Директива за машини 2006/42/СЕ, Анекс II, дел А)
1. Компанијата
2. изјавува со целосна лична одговорност дека следната машина: Расчистувач на снег / Чистење-расчистување снег
a) Тип / основен модел
b) Месец / Година на производство
c) етикета
г) мотор: мотор со согорување
3. Усогласено со спецификациите според директивите:
д) тело за сертификација
f) тест СЕ за типот
4. Референци за усогласени нормативни
g) Акустични притисок
ж) измерено ниво на звучна моќност
ѕ) Ниво на гарантирана звучна моќност
n) овластено лице за составување на Техничката брошура
o) место и датум

SL (Prevod izvirnih navodil)

ES izjava o skladnosti
Direktiva 2006/42/ES , prilogo II, del A)
1. Družba
2. pod lastno odgovornostjo izjavlja, da je stroj: a) Tip / osnovni model Snežni plug za sneženja odstranjevanje
b) Mesec /Leto izdelave
c) Serijska Številka
d) Motor: motor z notranjim izgorevanjem
3. Skladen je z določili direktiv :
e) Izjavna, ki izda potrdilo
f) ES pregled tipa
4. Sklicevanje na usklajene predpise
g) Izmerjen nivo zvočne moči
h) Zagotovljen nivo zvočne moči
j) Neto instalirana moč
n) Oseba, pooblaščena za sestavo tehnične knjižice:
o) Kraj in datum

BS (Prijevod originalnih uputa)

EZ izjava o sukladnosti
(Direktiva o mašinama 2006/42/EZ, Prilog II, dio A)
1. Firma
2. Izjavu izjavu pod vlastitom odgovornošću da je mašina: Čistač snijega na guranje, zgrtanje/čišćenje snijega
a) Tip / Osnovni model
b) Mjesec / Godina proizvodnje
c) Serijski broj
d) Motor: motor s unutrašnjim izgaranjem
3. sukladna s osnovnim zahtjevima direktive:
e) Certifikacijno tijelo
f) EZ ispitivanje tipa
4. Pozivanje na usklađene norme
g) Izmjereni nivo zvučne snage
h) Garantovani nivo zvučne snage
j) Neto instalisana snaga
n) Osoba ovlašćena za izradu tehničke brošure:
o) Mjesto i datum

SK (Preklad pôvodného návodu na použitie)

ES vyhlásenie o zhode
(Smernica o Strojných zariadeniach 2006/42/ES, Príloha II, časť A)
1. Spoločnosť
2. Vyhlasuje na vlastnú zodpovednosť, že stroj: Ručne vedená snehová fréza,
odhŕňanie / odprašťovanie snehu
a) Typ / Základný model
b) Mesiac / Rok výroby
c) Výrobné číslo
d) Motor: spaľovací motor
3. Je v zhode s nariadeniami smerníc:
e) Certifikačný orgán
f) Skúška typu ES
4. Odkaz na Harmonizované normy
g) Nameraná úroveň akustického výkonu
h) Zaručená úroveň akustického výkonu
j) Čistý inštalovaný výkon
n) Osoba autorizovaná na vytvorenie Technického spisu:
o) Miesto a Dátum

RO (Traducerea manualului fabricantului)

CE -Declaratie de Conformitate
(Directiva Masini 2006/42/CE, Anexa II, partea A)
1. Societatea
2. Declară pe propria răspundere că mașina: Plug de zăpadă cu conducător pedestru, înlăturarea zăpezii cu lopata/îndepărtarea zăpezii
a) Tip / Model de bază
b) Luna /Anul de fabricație
c) Număr de serie
d) Motor: motor cu combustie
3. Este în conformitate cu specificațiile directivelor:
e) Organism de certificare
f) Examinare CE de Tip
4. Referință la Standarde armonizate
g) Nivel de putere sonoră măsurat
h) Nivel de putere sonoră garantat
j) Putere netă instalată
n) Persoană autorizată să întocmească Dosarul Tehnic
o) Locul și Data

LT (Originalių instrukcijų vertimas)

ES atitikties deklaracija
(Mašinų direktyva 2006/42/CE, Priedas II, dalis A)
1. Bendrovė
2. Prisiima atsakomybę, kad įrenginys: Pėsčio operatoriaus valdomas sniego valytuvas, sniego kasimas/valymas
a) Tipas / Bazinis Modelis
b) Mėnuo / Pagamintimo metai
c) Serijos numeris
d) Variklis: vidaus degimo variklis
3. Atitinka direktyvose pateiktas specifikacijas:
e) Sertifikavimo įstaiga
f) CE tipo tyrimas
4. Nuoroda į suderintas Normas
g) Išmatuotas garso galios lygis
h) Užtikrinamas garso galios lygis
j) Instaliuota naudingoji galia
n) Autorizuotas asmuo sudaryti Techninę Dokumentaciją:
o) Vieta ir Data

LV (Instrukciju tulkojums no oriģinālvalodas)

EK atbilstības deklarācija
(Direktīva 2006/42/EK par mašīnām, pielikums II, daļa A)
1. Uzņēmums
2. Uzņemoties par to pilnu atbildību, paziņo, ka mašīna: Kājām vadāmas sniega frēzēja, sniega tīrīšana/novākšana
a) Tips / Bāzes modelis
b) Mēnesis / Ražošanas gads
c) Sērijas numurs
d) Motors: iekšdedzes motors
3. Atbilst šādu direktīvu prasībām:
e) Sertifikācijas iestāde
f) CE tipveida pārbaude
4. Atsauce uz harmonizētiem standartiem
g) Izmērītais skaņas intensitātes līmenis
h) Garantētais skaņas intensitātes līmenis
j) Uzstādītā neto jauda
n) Pilnvarotais darbinieks, kas sagatavoja tehnisko dokumentāciju:
o) Vieta un datums

SR (Prevod originalnih uputstvi)

EC deklaracija o usaglašenosti
(Direktiva o mašinama 2006/42/EC, Prilog II, deo A)
1. Preduzeće
2. Daje izjavu pod vlastitom odgovornošću da je mašina: Čistač snega za guranje, zgrtanje/čišćenje snega
a) Tip / Osnovni model
b) Mesec /Godina proizvodnje
c) Serijski broj
d) Motor: motor s unutrašnjim sagorevanjem
3. u skladu s osnovnim zahtevima direktiva:
e) Sertifikacioni telo
f) EC ispitivanje tipa:
4. Pozivanje na usklađene norme
g) Izmereni nivo zvučne snage
h) Garantovani nivo zvučne snage
j) Neto instalisana snaga
n) Osoba ovlašćena za sastavljanje tehničke brošure
o) Mesto i datum

BG (Превод на оригиналните инструкции)

ЕО декларация за съответствие
(Директива 2006/42/ЕО, Приложение II, част А)
1. Дружеството
2. На собствена отговорност декларира, че машината: Снегорин управляван от пряко положение,
изриване / разчистване на снега
a) Вид / Базисен модел
b) Месец / година на производство
c) Сериен номер
г) Мотор: мотор с вътрешно горене
3. Е в съответствие със спецификата на директивите:
д) Сертифициращ орган
е) ЕО изследване на вида
4. Базирано на хармонизираните норми
ж) Ниво на измерена акустична мощност
ѕ) Гарантирано ниво на акустична мощност
n) Нетна инсталирана мощност
o) Лице, упълномощено да съставя Техническата Документация:
o) Место и дата

ET (Algupärase kasutusjuhendi tõlge)

EÜ vastavusdeklaratsioon
(Masinadirektiiv 2006/42/EÜ, Lisa II, osa A)
1. Firma
2. Kinnitab omal vastutusel, et masin: Käsidiva juhiga lumepuhur,
lume kühvelda/ümaskimine/nookimine
a) Tüüp / Põhimudel
b) Kuu aeg / Tootmisaasta
c) Mattrikkel
d) Mootor: Sisepõlemismootor
3. Vastab direktiivide nõuetele:
e) Kinnitav asutus
f) EÜ tüübihindamine
4. Viide ühtlustatud standarditele
g) Mõõdetud helivõimsus tase
h) Garanteeritud helivõimsuse tase
j) Installeeritud netovõimsus
n) Tehnilise Leha autoriseeritud koostaja:
o) Koht ja Kuupäev

HR (Prijevod originalnih uputa)

EK izjava o sukladnosti
(Direktiva 2006/42/EZ o strojevima, dodatak II, dio A)
1. Tvrtka
2. pod vlastitom odgovornošću izjavljuje da je stroj: Ručno upravljana ralica za snijeg, Čišćenje/ralić-skidanje snijega
a) Vrsta / Osnovni model
b) Mjesec / Godina proizvodnje
c) Serijski broj
d) Motor: motor s unutarnjim izgaranjem
3. sukladan s temeljnim zahtjevima direktiva:
e) Certifikacijno tijelo
f) Tipsko ispitivanje EZ
4. Primjenjenje su slijedeće harmonizirane norme:
g) Izmjerena razina zvučne snage
h) Zajamčena razina zvučne snage
j) Neto instalirana snaga
n) Osoba ovlaštena za pravljenje Tehničke datotake:
o) Mjesto i datum

EXAMPLE

© by STIGA S.p.A.

IT • Il contenuto e le immagini del presente manuale d'uso sono stati realizzati per conto di STIGA S.p.A. e sono tutelati da diritto d'autore – E' vietata ogni riproduzione o alterazione anche parziale non autorizzata del documento.
BG • Съдържанието и изображенията в настоящото ръководство са извършени за STIGA S.p.A. и са защитени с авторски права – Забранява се всяко неоторизирано възпроизвеждане или промяна, дори и отчасти на документа.
BS • Sadržaj i slike iz ovog korisničkog priručnika napravljeni su isključivo za STIGA S.p.A. i zaštićeni su autorskim pravima – zabranjena je svaka neovlaštena reprodukcija ili izmjena dokumenta, djelomično ili u potpunosti.
CS • Obsah a obrázky v tomto návodu k použití byly zpracovány jménem společnosti STIGA S.p.A. a jsou chráněny autorským právem – Reprodukce či nepovolené pozměňování tohoto dokumentu, a to i částečné, je zakázáno.
DA • Indhold og illustrationer i denne vejledning er blevet skabt på vegne af STIGA S.p.A. og er beskyttet af ophavsret – Enhver gengivelse eller ændring, også delvis, af dokumentet uden autorisation hertil er forbudt.
DE • Inhalt und Bilder dieser Bedienungsanleitung wurden im Namen von STIGA S.p.A. erstellt und sind urheberrechtlich geschützt – Jede nicht genehmigte Vervielfältigung oder Veränderung, auch auszugsweise, dieses Dokuments ist verboten.
EN • The content and images in this User Manual were produced expressly for STIGA S.p.A. and are protected by copyright – any unauthorised reproduction or modification to the document, either partially or in full, is prohibited.
ES • El contenido y las imágenes del presente manual de uso han sido creados por STIGA S.p.A. y están protegidos por los derechos de autor – Se prohíbe toda reproducción o modificación, incluso parcial, no autorizada del documento.
ET • Käesoleva kasutusjuhendi sisu ja kujutised on toodetud konkreetselt ettevõttele STIGA S.p.A. ja neile rakendub autorikaitseseadus – dokumendi igasugune osaline või täielik ilma loata reprodutseerimine või muutmine on keelatud.
FI • Tämän käyttöoppaan sisältö ja kuvat on valmistettu STIGA S.p.A. -yhtiön toimesta ja niitä suojaa tekijänoikeuslaki. – Asiakirjan kaikenlainen kopioiminen tai muuttaminen, osittainkin, on kielletty ilman erityistä lupaa.
FR • Le contenu et les images du présent manuel d'utilisation ont été réalisés pour le compte de STIGA S.p.A. et sont protégés par un droit d'auteur - Toute reproduction ou modification non autorisée, même partielle, du document, est interdite.
HR • Sadržaj i slike u ovom priručniku za uporabu izrađeni su za tvrtku STIGA S.p.A. te su obuhvaćeni autorskim pravima – Zabranjuje se neovlašteno umnožavanje ili prilagodba, djelomična ili u cijelosti, ovog dokumenta.
HU • Ennek a használati útmutatónak a tartalma és a benne szereplő képek kizárólag a STIGA S.p.A. számára készültek és szerzői joggal védettek – tilos a dokumentum bármely részének vagy egészének engedély nélküli sokszorosítása és módosítása.
LT • Šio naudotojo vadovo turinys ir paveikslėliai skirti tik „STIGA S.p.A." ir yra saugomi autorių teisėmis – dokumentą atgaminti ar modifikuoti, visiškai arba iš dalies, yra draudžiama.
LV • Šīs lietotāja rokasgrāmatas saturs un attēli ir veidoti tikai STIGA S.p.A. un ir aizsargāti ar autortiesībām. Jebkāda dokumenta vai tā daļas prettiesiska kopēšana vai pārveide ir stingri aizliegta.
MK • Содржината и сликите во Упатството за корисникот се подготвени исклучиво за STIGA S.p.A. и се заштитени со авторски права – забрането е секое делумно или целосно неовластено репродуцирање или измена на документот.
NL • De inhoud en de afbeeldingen van deze gebruikshandleiding werden gerealiseerd voor rekening van STIGA S.p.A. en zijn beschermd door het auteursrecht – Elke niet-geautoriseerde reproductie of wijziging, ook gedeeltelijke, van het document is verboden.
NO • Innholdet og bildene i denne brukerveiledningen er utført på oppdrag fra STIGA S.p.A. og er beskyttet ved opphavsrett - Enhver gjengivelse eller endring, selv kun delvis, er forbudt.
PL • Treść oraz ilustracje zawarte w niniejszej instrukcji obsługi powstały na zlecenie spółki STIGA S.p.A. i są chronione prawami autorskimi – Zabrania się wszelkiego kopiowania bądź modyfikowania, także częściowego, niniejszego dokumentu bez uzyskania stosownej zgody.
RO • Conținutul și imaginile din manualul de utilizare de față au fost realizate în numele STIGA S.p.A. și sunt protejate de drepturi de autor – Este interzisă orice reproducere sau modificare chiar și parțială neautorizată a documentului.
RU • Тесты и изображения, содержащиеся в настоящем руководстве, были созданы в интересах STIGA S.p.A. и защищены авторскими правами – Любое несанкционированное воспроизведение или изменение документа запрещено.
SK • Obsah a obrázky v tomto návode na používanie boli spracované menom spoločnosti STIGA S.p.A. a sú chránené autorským právom – Reprodukcie či nepovolené pozmeňovanie tohto dokumentu, a to aj čiastočné, je zakázané.
SL • Vsebine in slike v tem uporabniškem priročniku so izdelane za podjetje STIGA S.p.A. in so zaščitene z avtorskimi pravicami – vsakršno nepooblaščeno razmnoževanje ali spreminjanje dokumenta, v celoti ali delno, je prepovedano.
SR • Sadržaj i slike ovog priručnika za upotrebu su napravljeni u ime STIGA S.p.A. i zaštićeni su autorskim pravima – Zabranjena je svaka potpuna ili delimična reprodukcija ili izmena dokumenta bez odobrenja.
SV • Innehållet och bilderna i denna användarhandbok har framställts för STIGA S.p.A. och skyddas av upphovsrätt – all form av reproduktion eller ändring, även partiell, som inte auktoriserats är förbjuden.

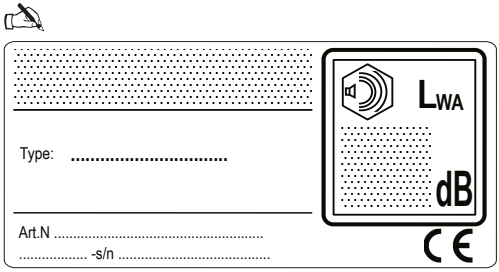

ST. S.p.A.
Via del Lavoro, 6
31033 Castelfranco Veneto (TV) ITALY